LORANDI®
BULK MATERIALS TECHNOLOGY

MECHANISCHE TRENNUNG
MINI ROTOR

Granulometrisches Polymer-Trennsystem mit austauschbarem Korb mit Löchern von Ø3mm bis Ø18mm.Besonders kompakte Größe Korbdemontage mittels einer einzigen Schraube: einfach und schnell. Hergestellt aus lackiertem Stahl und Edelstahl AISI 304. Maximale Förderleistung 800Kg/h.

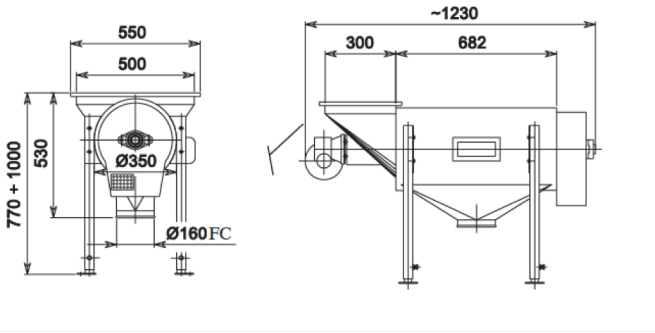

Phone +39 030 2681531 – E-mail: info@lorandisilos.it
www.lorandisilos.it