LORANDI®
BULK MATERIALS TECHNOLOGY

SEPARACIÓN MECANICA
MINI ROTOR

Sistema granulométrico para la separación del polímero con cestita intercambiable compuesta por huecos de Ø3mm a Ø18mm. Volumen muy compacto
Desmantelamiento cestita a través de un único tornillo: fácil y rápido.
Realizado en acero pintado y acero inoxidable AISI 304. Capacidad Máxima 800Kg/h.

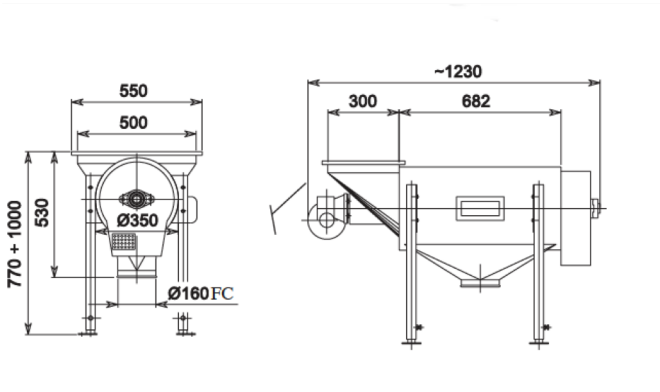

Phone +39 030 2681531 – E-mail: info@lorandisilos.it
www.lorandisilos.it