LORANDI®
BULK MATERIALS TECHNOLOGY

CICLONES LH

Ciclones modelo LH® aptos para la separación del material del aire restante, que se genera con el ventilador (con volumen de aire bajo) puesto a finales del transporte neumático.
Disponibles en diámetros de 450mm a 800mm.

MODELO	"A"	"B"	"C"	"G"	"R"	"F"
A	750	625	1350	870	955	1350
B	220	265	265	265	265	450
C	400	220	950	495	550	720
ØD	450	600	600	600	600	800
ØE	160RP	270RP	270RP	270RP	270RP	270RP
ØF	100RP	160RP	160RP	210RP	160RP	210RP
ØG	100RP	160RP	160RP	160RP	160RP	210RP
H	560	400	1130	670	730	1090
L	47°	90°	26°	42°	43°	45°

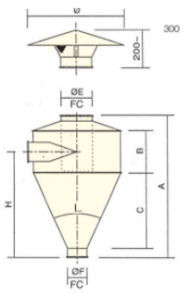

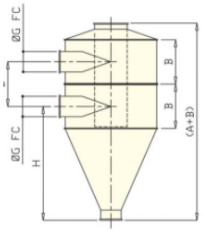

DISPONIBLE: PINTADO / ACERO GALVANIZADO / ACERO INOXIDABLE / AISLADO / PROCESAMIENTO CERÁMICO ANTIDESGASTE/ MANGANES

Phone +39 030 2681531 – E-mail: info@lorandisilos.it
www.lorandisilos.it

LORANDI®
BULK MATERIALS TECHNOLOGY

IPERCICLONES LH

Iperciclones modelo LH® aptos para la separación del material del aire restante, que se genera con el ventilador (con volumen de aire grande) puesto a finales del transporte neumático.
Disponibles en diámetros de 350mm a 1800mm.
Dimensión reborde bajo pedido.

VERSIÓN	35	40	50	60	70	80	90	100	120	140	160	180
ØA	350	400	500	600	700	800	900	1000	1200	1400	1600	1800
D	1120	1400	1600	1800	2000	2350	2600	2900	3500	3800	4100	4500
E	250	250	300	350	400	450	500	550	650	750	850	950
H	940	1220	1400	1590	1780	2100	2335	2625	3200	3485	-	4100
Øa	160	200	250	300	350	400	450	500	600	700	800	900
Øb	120	120	150	180	200	220	250	300	350	400	450	500
CxC1	Ø100	160x100	200x125	220x150	240x175	300x200	330x225	350x250	400x300	430x350	500x400	600x450

Phone +39 030 2681531 – E-mail: info@lorandisilos.it
www.lorandisilos.it

LORANDI®
BULK MATERIALS TECHNOLOGY

COLECTORES PARA CICLONES LH

Colectores para ciclones con mangas de filtración aptos para recoger polvos generados por el transporte neumático.
Disponibles en versiones con 1 o 2 mangas de longitudes diferentes y personalizables.

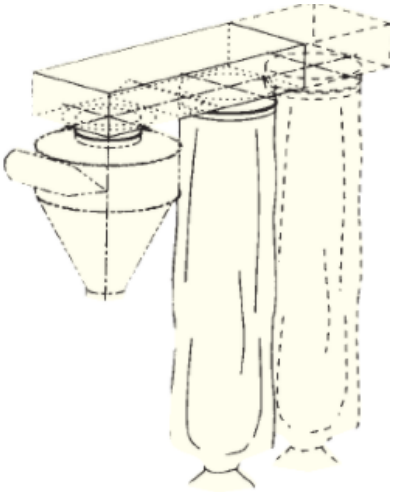

Phone +39 030 2681531 – E-mail: info@lorandisilos.it
www.lorandisilos.it

LORANDI®
BULK MATERIALS TECHNOLOGY

SOPORTE PARA CICLONES

Soporte de ciclón telescópico.
Disponible con ruedas.

Phone +39 030 2681531 – E-mail: info@lorandisilos.it
www.lorandisilos.it