LORANDI®

BULK MATERIALS TECHNOLOGY

SILOS

Storia
Historia
History

Era il 1952 quando ad opera di Giuseppe Lorandi ebbe inizio la nostra azienda. Ci ritagliammo uno spazio importante nel campo agricolo, enologico ed anche chimico fornendo ad importanti aziende locali cisterne in acciaio inox, coclee e macchinari, alcuni brevettati proprio dal signor Giuseppe. Con il passare degli anni la crescita coincise con la partecipazione a fiere italiane, acquisendo clienti in tutta la penisola e sempre più ci fu una specializzazione nello stoccaggio e movimentazione di prodotti polverosi e granulari diventando partner tecnologici di aziende alimentari, agricole e chimiche di assoluto rilievo, fornendo anche macchinari speciali sperimentali industrializzati poi negli anni. Oggi i nostri tecnici sono sempre in volo da un capo all'altro del mondo a collaudare nuovi impianti per le maggiori aziende che ci riconoscono specialisti in stoccaggio, trasporto e dosaggio. Dal 1952 ad oggi siamo cresciuti, ma è sempre la stessa famiglia che con grande impegno e cura segue con passione ogni cliente, con lo sguardo sempre rivolto al futuro.

En 1952 Giuseppe Lorandi fundó nuestra empresa. Dedicándose con mucho trabajo a los campos de la agricultura, a la enología, al químico y suministrando a importantes empresas locales las cisternas en acero inoxidable, los sin –fines y la maquinaria, algunas con patentes del Sr. Giuseppe. Al pasar de los años y el crecimiento coincidió con la participación a las ferias italianas, con nuevos clientes de toda la península italiana, nos especializamos en el almacenamiento, el transporte de los productos como el polvo ó el grano, convirtiéndonos en socio tecnológicos de las industrias alimenticias, agrícolas y químicas de gran importancia, proporcionando con los años máquinas especiales experimentales para la industria. Hoy en día nuestros técnicos están siempre en vuelo de una parte a la otra del mundo probando nuevos sistemas, para las mayores empresas y nos reconocen como especialistas para el almacenamiento, el transporte y la dosificación. Desde 1952 hasta hoy hemos crecido, pero siendo de la misma familia que, con gran esfuerzo, cuidado y con gran pasión para cada cliente, con la vista puesta en el futuro.

It was 1952 when, thank to Giuseppe Lorandi, our company had beginning. In the reconstruction industry of Brescia we cut an important space in the agricultural, wine and also chemical field, supplying to important local companies silos in stainless steel, screws and machinery, some patent to you just from Mr. Giuseppe. With passing of the years the increase coincided with an expansion outside Brescia, participating to Italian fairs was acquired customers in all the peninsula and more and more there was a specialization in the charge and handle of dust and granular products becoming technological partner of alimentary, agricultural and chemistries companies of absolute relief, supplying also special sperimental machineries industrializes then with passing of the years. Nowadays we feel many legacies to our territory, but our technicians are always in flight from a head to the other of the world to test new systems for the greater companies of the planet that honor us of their confidence like charging, transport and dosage specialists. From 1952 today we have grown, but it is always the same family that with great engagement and cure follows with passion every customer, and listen and realize always with the look turned to the future.

SILOS IN ACCIAIO INOSSIDABILE MONOLITICI
SILOS SÓLIDOS EN ACERO INOXIDABLE
MONOLITHIC STAINLESS STEEL SILOS

DETTAGLIO TORRE DI COSTRUZIONE PRESSO LA NOSTRA SEDE
DETTALLE TORRE DE CONSTRUCTION EN NUESTRA PLANTA
BUILDING CONSTRUCTION TOWER IN OUR FACTORY

SILOS ALLUMINIO MONOLITICI
SILOS SÓLIDOS EN ALUMINIO
MONOLITHIC ALUMINIUM SILOS

SILOS AD ANELLI SOVRAPPOSTI CON MONTAGGIO PRESSO IL SITO DEL CLIENTE

SILOS CON ANILLOS SUPERPUESTOS CON SU MONTAJE EN LA PLANTA DEL CLIENTE

SILOS IN OVERLAPPED RINGS WITH ASSEMBLING AT CUSTOMER FACTORY

Brevettato
Patentado
Patented

DRIVE SILOS®
SOFTWARE MANAGEMENT

SISTEMA CONTROLLO PLC
SISTEMA DE CONTROL POR PLC
PLC CONTROL SYSTEM

DRIVE SILOS®
SOFTWARE MANAGEMENT

SISTEMA CONTROLLO PLC CON SOLUZIONI ANCHE IN REMOTO

SISTEMA DE CONTROL POR PLC Y POR CONTROL REMOTO

PLC CONTROL SYSTEM WITH ALSO REMOTE CONTROL

SISTEMA PESATURA AD ANELLO PER SILOS IN ALLUMINIO

SISTEMA DE PESADA AD ANILLO PARA SILOS EN ALUMINIO

RING WEIGHING SYSTEM FOR ALUMINIUM SILOS

DETTAGLIO SCARICO MATERIALE
DETALLE DE LA DESCARGA DEL MATERIAL
UNLOADING MATERIAL DETAIL

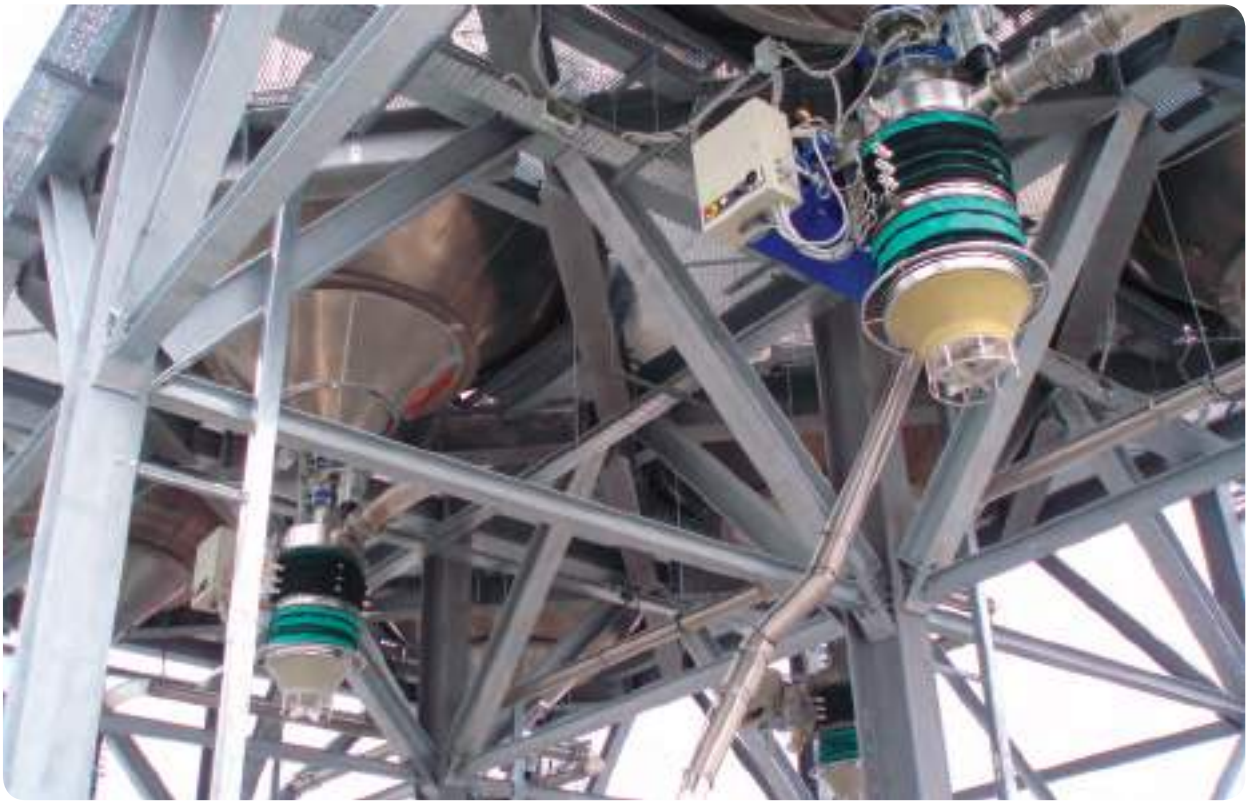

DETTAGLIO CONO VIBRANTE PER SCARICO POLVERI
DETALLE DEL CONO VIBRANTE PARA LA DESCARGA DEL POLVO
VIBRATING CONE DETAIL FOR POWDER UNLOADING

DETTAGLI REALIZZAZIONE TRASPORTI MATERIALI
DETALLE DE CONSTRUCCIÓN EN EL TRANSPORTE DE LOS MATERIALES
INSTALLATION DETAILS FOR MATERIALS TRANSPORT

DETTAGLI REALIZZAZIONE TRASPORTI MATERIALI
DETALLE DE CONSTRUCCIÓN EN EL TRANSPORTE DE LOS MATERIALES
INSTALLATION DETAILS FOR MATERIALS TRANSPORT

APPLICAZIONE DI CELLE DI PESATURA PER SILOS CON STRUTTURA PORTANTE
APLICACIÓN CON CÉLULAS DE CARGA PARA LOS SILOS CON ESTRUCTURA
LOAD CELLS APPLICATION FOR SILOS WITH SUPPORTING STRUCTURE LEGS

PARTICOLARE DEVIATORE ROTANTE
DETALLE DESVIADOR ROTATIVO
DETAIL OF ROTARING DEVIATOR

LORANDI®

BULK MATERIALS TECHNOLOGY

MACHINERY

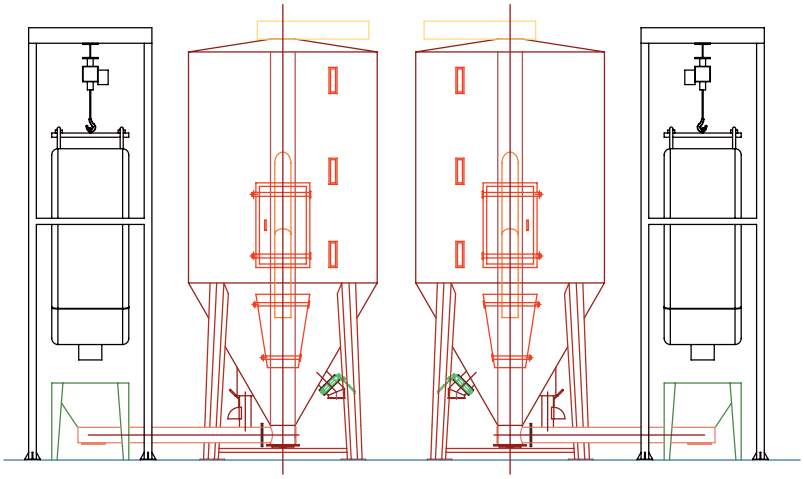

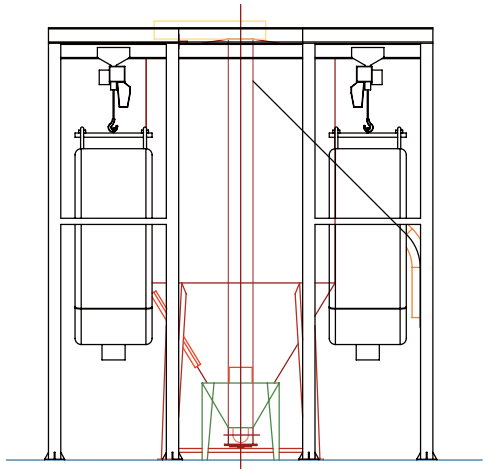

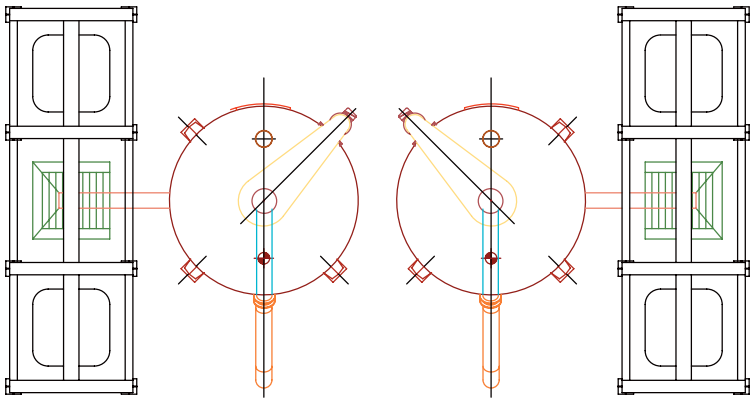

TANKER LOADING SYSTEM FROM BIG-BAGS

SISTEMA DE CARGA DE LAS CISTERNAS CON PROPULSOR Y DESEMBOCA EN GRANDES BOLSAS

SISTEMA DI CARICO CISTERNA CON PROPULSORE E SVUOTA BIG-BAGS

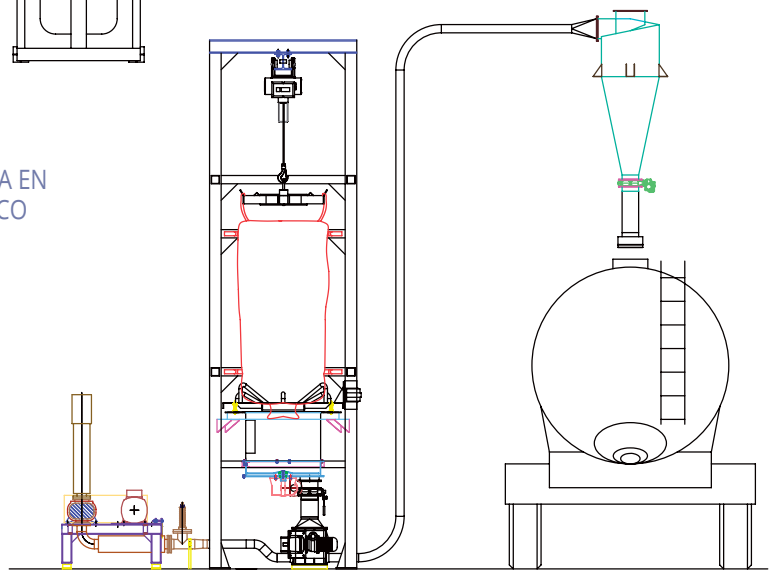

MIXER LOADING SYSTEM FROM BIG-BAGS WITH TACKLE

SISTEMA DE CARGA DE LAS MEZCLADORAS Y DESEMBOCA EN GRANDES BOLSAS CON SISTEMA DE ELEVACIÓN ELÉCTRICO

SISTEMA DI CARICO MISCELATORI MEDIANTE SVUOTA BIG-BAGS CON PARANCO

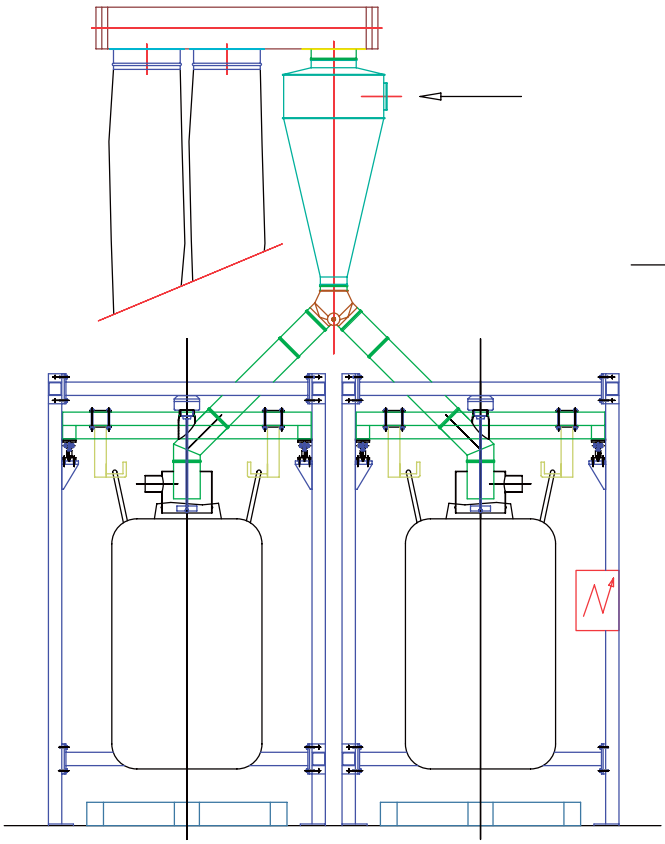

FILLING AND WEIGHING SYSTEM FOR BIG-BAGS WITH VIBRATING PLATFORM

SISTEMA DE LLENADO Y PESAJE BIG-BAGS CON PLATAFORMA VIBRATORIA

SISTEMA DI RIEMPIMENTO E PESATURA BIG-BAGS CON PEDANE VIBRANTI

MIXING
MEZCLADORAS
MISCELAZIONE 4

SEPARATING
SEPARADORES
SEPARAZIONE 8

HANDLING
TRANSPORTE NEUMÁTICO
MOVIMENTAZIONE 11

STORING
ALMACENAMIENTO
STOCCAGGIO 17

MIXERS FOR PLASTIC MATERIALS
MEZCLADORAS PARA LAS MATERIAS PLÁSTICAS
MISCELATORI PER MATERIE PLASTICHE

VERSIÓN DISPONIBLE EN LAS RUEDAS HASTA EL MODELO 15 MLV
VERSION AVAILABLE ON WHEELS UP TO MODEL MLV 15
DISPONIBILI VERSIONE SU RUOTE FINO AL MODELLO MLV 15

STANDARD

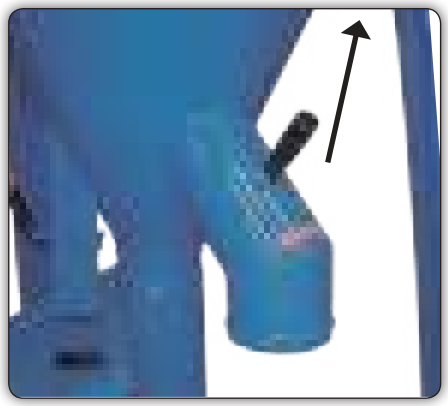

OPTIONAL

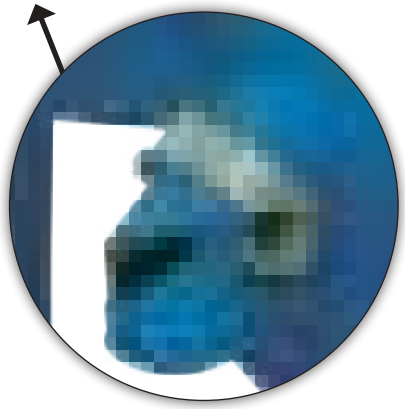

Possibility of weighing using cells under the legs
Posibilidad de pesaje a través de las células de carga posicionado debajo de las patas
Possibilità di pesatura mediante celle di carico posizionate sotto le gambe

Possibility to have out of standard sizes and stainless steel version
Posibilidad de medidas especiales No estándar y construcción en acero inox
Possibilità di misure speciali fuori standard e di costruzioni in acciaio inox

On request special version with capacity up to 30.000 lt suitable for containers
Bajo pedido versiones especiales con capacidad hasta 30.000 lt para transportar en container
A richiesta versioni speciali di capacità fino a 30.000 Lt per trasporto in container

TYPE/*TIPO*	LITER	KG. *	A	B	C	D	E	F	G
MVL 2	350	200	2240	800	600	150	850	150	610
MVL 5	850	500	2630	1150	670	200	850	200	685
MVL 10	1650	1000	2825	1600	700	250	850	200	800
MVL 15	2450	1500	3250	1600	700	250	850	200	800
MVL 20	3600	2000	3850	1600	750	250	900	200	800
MVL 50	5000	3000	4200	1900	750	320	800	200	1000
MVL 80	8000	4800	4600	2350	750	320	800	200	1000
MVL 100	10000	6000	5100	2350	750	320	800	200	1000
MVL 120	12000	7200	5100	2450	750	320	800	200	1000
MVL 140	14000	8400	5650	2450	750	320	800	200	1000
MVL 160	16000	9600	6200	2450	750	320	800	200	1000
MVL 180	18000	10700	6500	2450	750	350	800	200	1000
MVL 200	20000	12000	7000	2450	920	400	800	200	1000
MVL 220	22000	13200	6200	2800	920	400	1200	200	1000
MVL 240	24000	14400	6800	2800	920	400	1200	200	1000
MVL 260	26000	15600	7100	2800	920	400	1200	200	1000
MVL 280	28000	16800	7700	2950	1050	400	1200	200	1000

* The kg are calculated with a specific weight of the material of 0,6 kg/dm³
* Las dimensiones de la máquina ha sido diseñada teniendo en cuenta la densidad aparente del material de 0,6 kg /dm³
** Il dimensionamento della macchina è stato eseguito tenendo conto di un peso specifico del materiale sciolto di 0,6 kg/dm³*

MIXERS FOR PLASTIC MATERIALS
MEZCLADORAS PARA LAS MATERIAS PLÁSTICAS
MISCELATORI PER MATERIE PLASTICHE

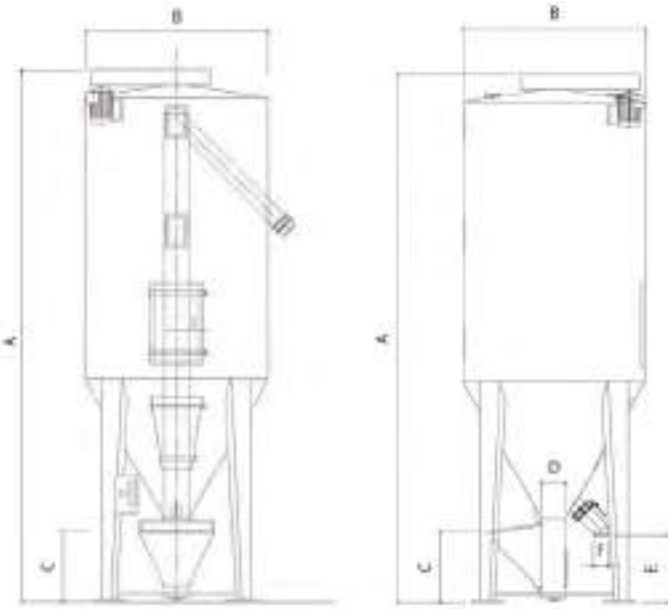

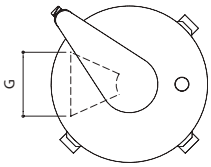

ELECTRIC CONTROL BOX
WITH WEIGHING CELLS

CUADRO ELÉCTRICO
CON PESAJE

QUADRO ELETTRICO
CON PESATURA

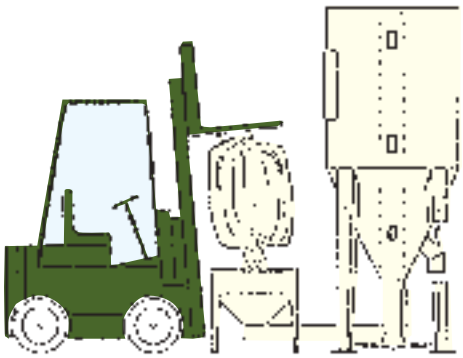

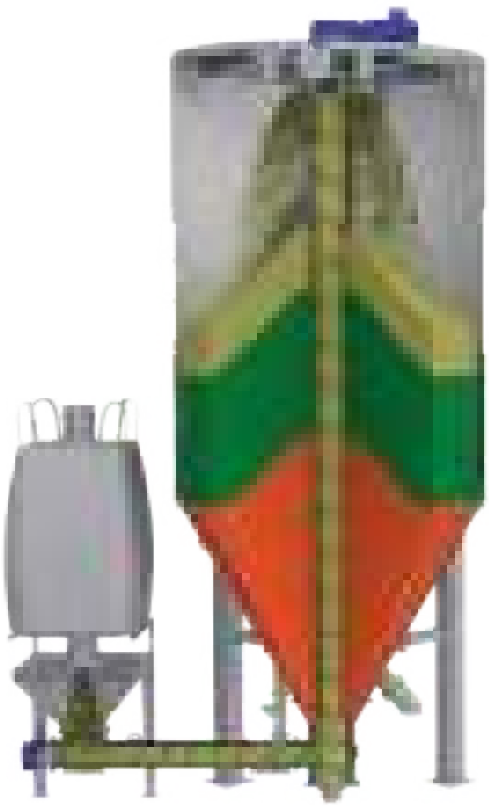

MIXERS MTS
MEZCLADORAS MTS
MISCELATORI MTS

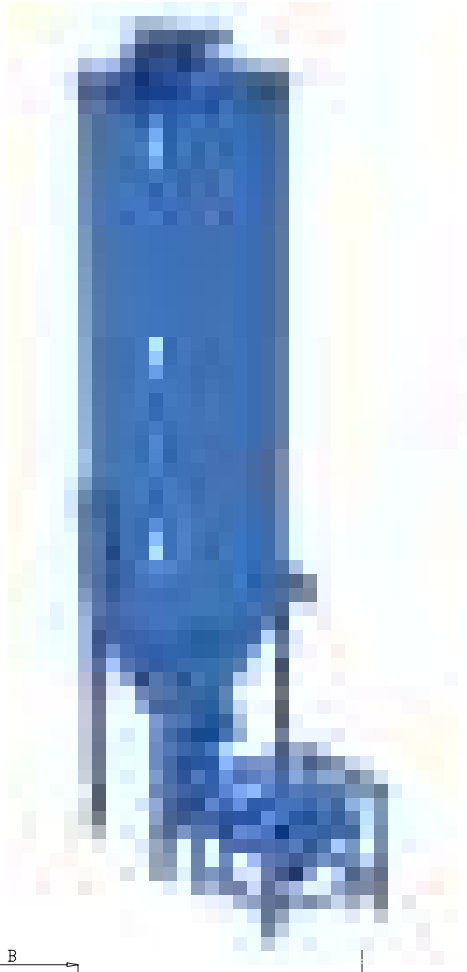

Easy transport in container
Fácil transporte en container
Facile trasporto in container

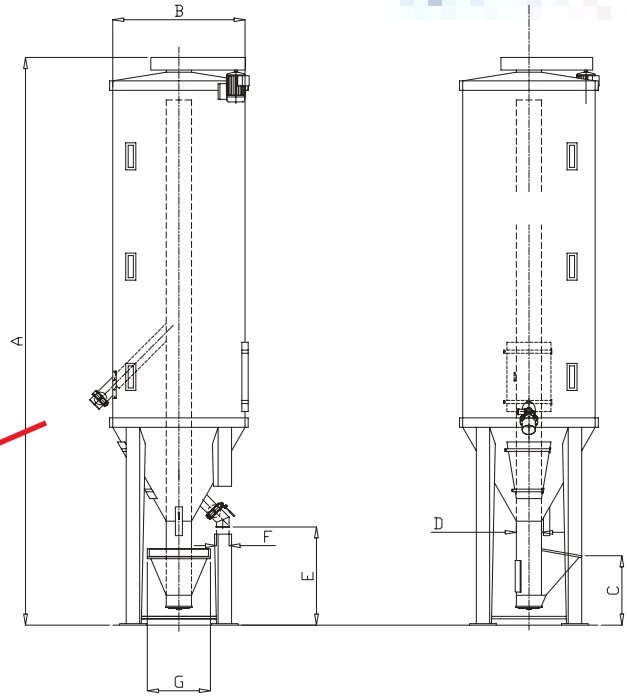

TYPE	LITER	KG	A	B	C	D	E	F	G
MTS8	8000	4800	5320	1900	750	320	800	200	1000
MTS10	10000	6000	5490	2000	750	320	800	200	1000
MTS12	12000	7200	7200	2000	750	320	800	200	1000
MTS14	14000	8400	7700	2000	750	320	800	200	1000
MTS16	16000	9600	8200	2000	750	320	800	200	1000
MTS18	18000	10700	8600	2000	750	350	800	200	1000
MTS20	20000	12000	9200	2000	920	400	800	200	1000
MTS22	22000	13200	9700	2000	920	400	1200	200	1000
MTS24	24000	14400	10200	2000	920	400	1200	200	1000
MTS25	25000	15000	10700	2000	920	400	1200	200	1000
MTS27	27000	16200	11200	2000	920	400	1200	200	1000
MTS28	28000	16800	11800	2000	1050	400	1200	200	1000
MTS30	30000	18000	11950	2000	1050	400	1200	200	1000

HEATING AND COOLING
CALENTAR Y ENFRIAR
RISCALDARE E RAFFREDDARE

APPLICATIONS TO REMOVE HUMIDITY OR TO REFRESH PLASTIC MATERIALS
APLICACIONES PARA REMOVER LA HUMEDAD O ENFRIAR EL MATERIAL PLÁSTICO
APPLICAZIONI PER RIMUOVERE L'UMIDITÀ O RAFFREDDARE LE MATERIE PLASTICHE

Mineral wool insulation also available
Disponible en versión aislada con lana de roca
Disponibile versione isolata con lana di roccia

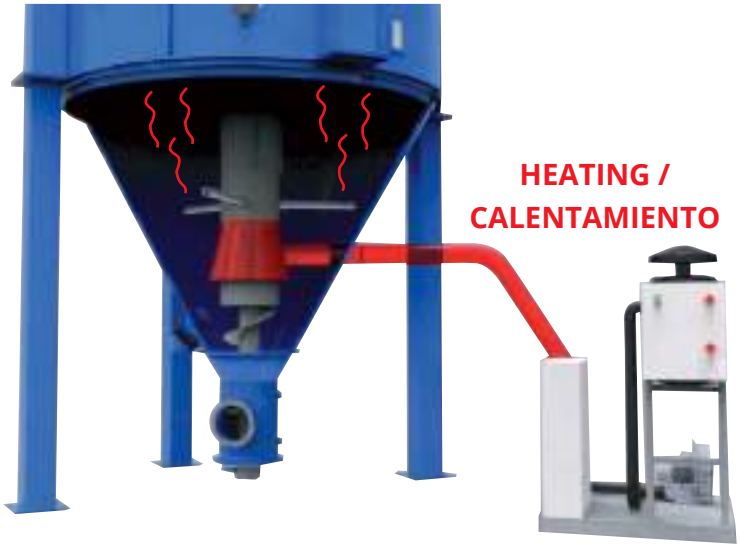

PRE-CLEANERS
PRE-PULIDORES
PREPULITORI

CLEANING SYSTEM WITH LIGHT PARTS SUCTION, MODELS LP12 AND LP20, "GIVI" and "GIVI PLUS"
SISTEMA DE LIMPIEZA A TRAVÉS DE LA ASPIRACION DE LOS MATERIALES LIGEROS MODELOS LP12 Y LP20 "GIVI" *Y "GIVI PLUS" SISTEMA DI PULIZIA MEDIANTE ASPIRAZIONE PARTI LEGGERE MODELLO LP12 E LP20, "GIVI" e "GIVI PLUS"*

LP12 model

Pre-cleaner "GIVI" model
Pre-pulidor completo modelo GIVI
Prepulitore completo modello "GIVI"

LP20 model

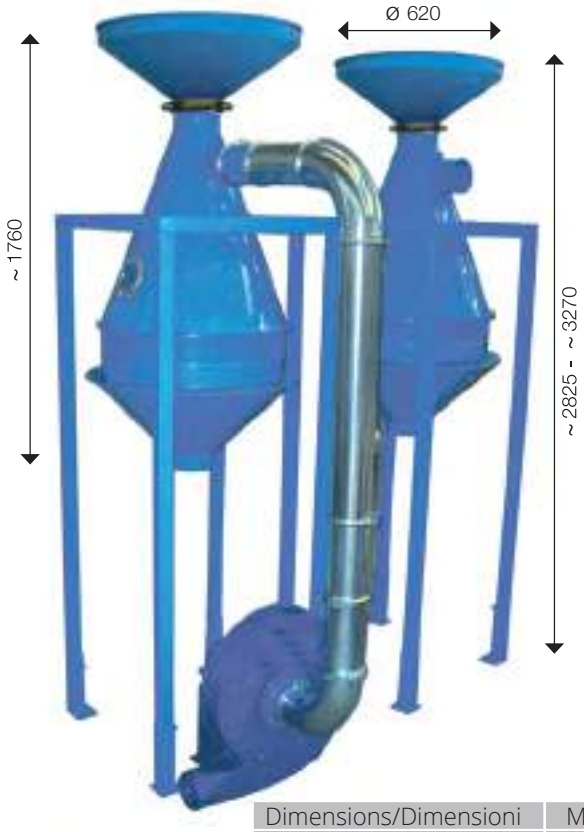

Pre-cleaner "GIVI PLUS" model
Pre-pulidor completo modelo GIVI PLUS
Prepulitore completo modello "GIVI PLUS"

Dimensions/Dimensioni	Maximum Capacity Kg/H	Maximum Capacity Kg/H
Model/Modello	Plastic Granules	Plastic Scraps
LP12	800	500**
LP20	1500	1000**

“T-CLEANER” SEPARATOR
SEPARADOR “T-CLEANER”
SEPARATORE “T-CLEANER”

BLOWER 4 Kw
VENTILADOR 4 KW
VENTILATORE 4 Kw

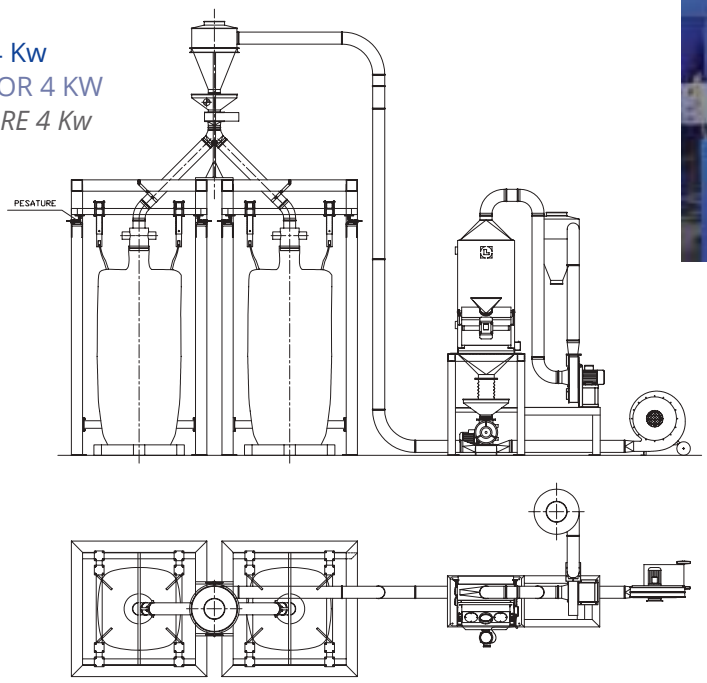

APPLICATION EXAMPLES
EJEMPLOS DE APLICACIONES
ESEMPI DI APPLICAZIONE

SEPARATING SYSTEM “T-CLEANER” FOR GRANULES AND FLAKES
SISTEMA DE LIMPIEZA Y SEPARACIÓN PARA LA GRAZA Y ESCAMAS “T-CLEANER”
SISTEMA DI PULIZIA E SEPARAZIONE PER GRANULI E SCAGLIE “T-CLEANER”

Stainless steel version
Versión en acero inoxidable
Versione Acciaio inox

Made of Hardox steel
Hecha en acero Hardox
Realizzata in acciaio hardox

Dimensions/Dimensioni Model/Modello	Maximum Capacity T/H Plastic Granules	Maximum Capacity T/H Plastic Scraps
TCL100	4*	2,5**
TCL200	8*	4**

* Production calculated with a specific weight of 0.65 Kg/dm3. ** Production calculated with a specific weight of 0.35 Kg/dm3
*calculadas con densidad aparente de 0.65 kg/dm3. ** Calculadas con densidad aparente de 0.335 kg/dm3
** Calcolate con peso specifico 0.65 Kg/dm3. ** Calcolate con peso specifico 0.35 Kg/dm3*

Dimensions in mm are indicative and not binding. Flanges dimensions on request
Dimensiones en mm. son indicativas pero no vinculantes. Diámetros con pletinas sobre pedido
Dimensioni in mm, indicative e non impegnative. Dimensioni flangiature a richiesta

“MINI-ROTOR” SEPARATING AND CLEANING SYSTEM

“MINI-ROTOR” SISTEMA DE LIMPIEZA Y SEPARACIÓN

“MINI-ROTOR” SISTEMA DI PULIZIA E SEPARAZIONE

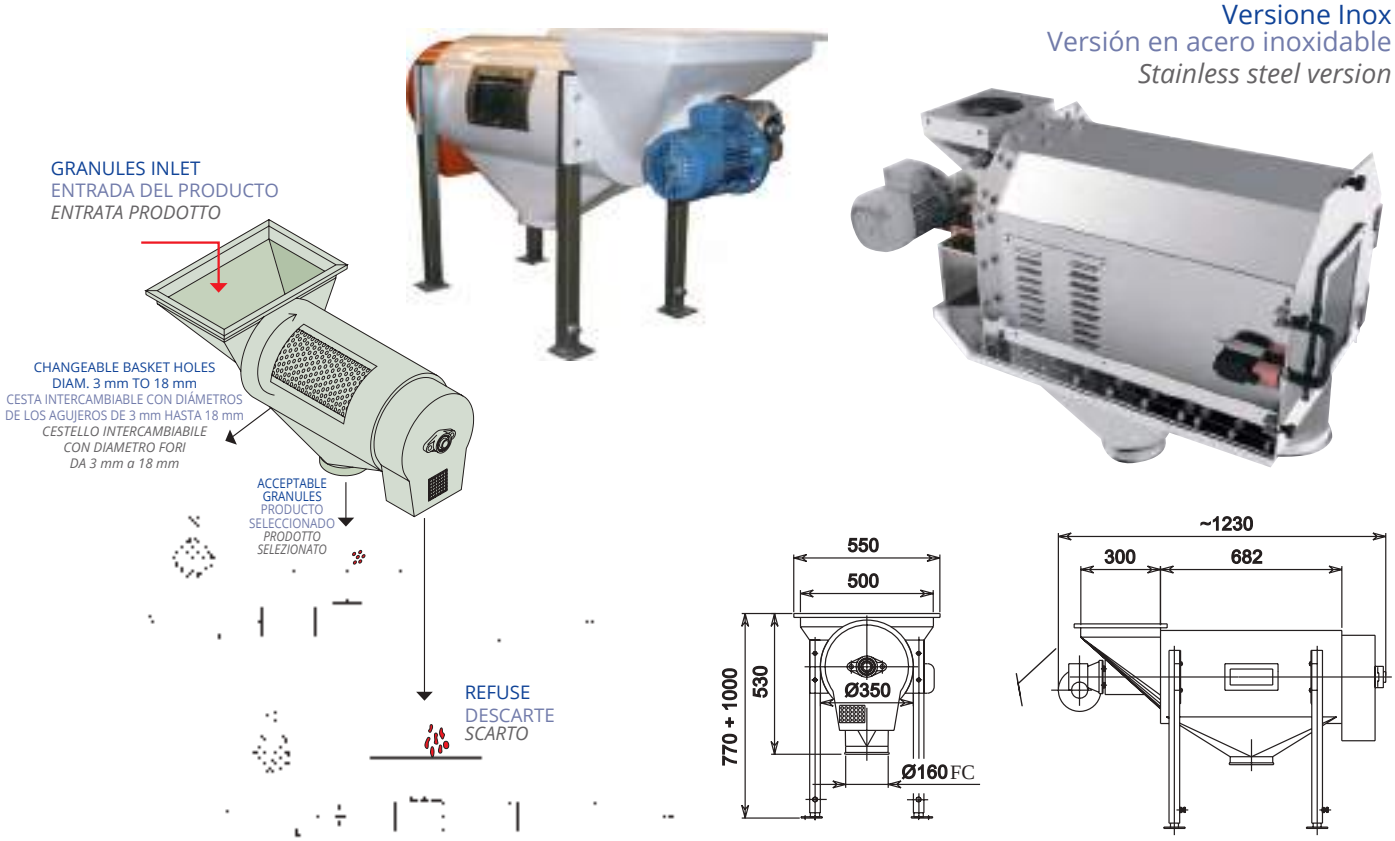

MANUAL BAG-BREAKER

MÁQUINA PARA LA APERTURA DE LAS BOLSAS MANUAL

MACCHINE ROMPISACCHI MANUALI

MANUAL BAG OPENER WITH VIBRATING CONE AND SCREW

APERTURA DE LAS BOLSAS MANUAL, CON FONDO VIBRANTE Y SIN-FIN DE ALIMENTACIÓN

ROMPISACCHI MANUALE CON FONDO VIBRANTE E COCLEA DI ALIMENTAZIONE

SCREW CONVEYORS
SIN-FIN
COCLEE

CONVEYOR SCREWS FROM Ø 80 TO Ø 400 mm

SIN-FIN DESDE Ø 80 HASTA Ø 400 mm

COCLEE TUBOLARI E A CANALE DA Ø 80 A Ø 400 mm

GRIGLIE MAGNETICHE
MAGNETIC GRIDS
REJILLA MAGNÉTICA

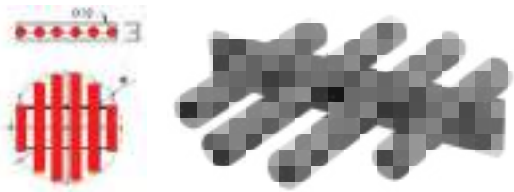

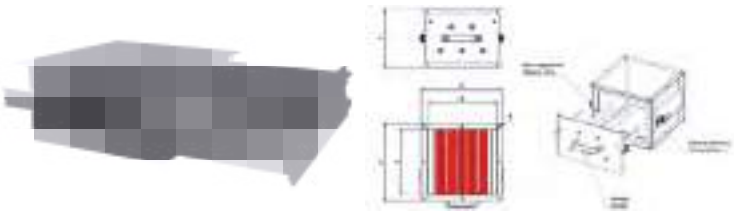

	Ø	C	N° Barre
GMT30	300	50	4
GMT40	400	50	6
GMT50	500	50	7

	A	B	C	D	E	N° Barre	Gauss
							± 3%
							Ø32
GMC16-16	160	160	150	200	2±00	3	2200
GMC20-20	200	200	220	240	240	5	2200
GMC22-22	220	220	220	260	260	5	2200
GMC25-25	250	250	220	290	290	5	2200
GMC30-30	300	300	220	290	290	5	2200
GMC35-35	350	350	220	390	390	7	2200
GMC40-40	400	400	220	440	440	9	2200

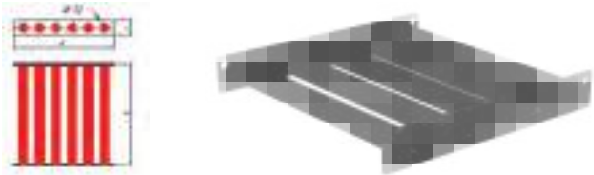

	A	B	C	N° Barre
GMR20-..	200	200-1000	50	3
GMR25-..	250	200-1000	50	4
GMR40-..	400	300-1000	50	6
GMR50-..	500	500-1000	50	7

STRUCTURES FOR SACKS
ESTRUCTURAS PARA SACOS
REGGISACCONI TELESCOPICI

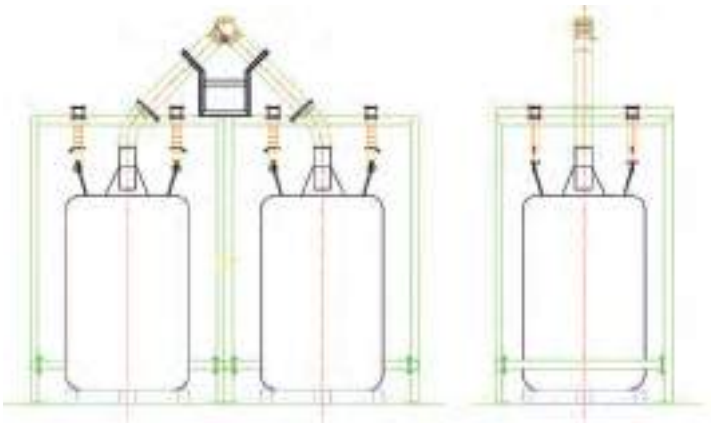

COMPACTING SYSTEM
WITH PISTONS
SISTEMA DE COMPACTACIÓN
CON PISTONES
SISTEMA DI COMPATTAMENTO
A PISTONI

STRUCTURES WITH CRANE

ESTRUCTURAS PARA SACOS CON SISTEMA DE MOVIMENTACION ELECTRICO

REGGISACCONI CON PARANCO

SPECIAL FOR TITANIUM DIOXIDE
ESPECIAL PARA EL DIÓXIDO DE TITANIO
SPECIALE PER BIOSSIDO DI TITANIO

SPECIAL FOR POWDERS WITH SAFETY CLOSURE
ESPECIAL PARA EL POLVO CON CIERRE DE SEGURIDAD
SPECIALE PER POLVERI CON CHIUSURA DI SICUREZZA

BIG-BAGS DISCHARGE STATION FOR FLAKES, PET, PE FILM, PS SCRAPS COMPLETE WITH DISCHARGING AMPOULE
ESTACIÓN PARA EL VACIADO DE LOS SACOS CON EL MATERIAL DE FILM Ó LIGEROS Y ESCAMAS DE PET COMLETO DE AMPOLLA DE ESCAPE
STAZIONE SVUOTA BIG_BAG PER FILM LEGGERI E PET FLAKES COMPLETA CON AMPOLLA DI SCARICO

SILOS LOADING SYSTEM
GRUPO PARA LA CARGA DE LOS SILOS
GRUPPO DI CARICO SILOS

SILOS LOADING SYSTEM FROM BIG-BAGS AND SACKS UP TO 15T/h MAXIMUM HEIGHT 20 METERS

SISTEMA PARA LA CARGA DE LOS SILOS, BIG-BAGS Y BOLSAS HASTA 15T/H Y 20 MT DE ALTURA

SISTEMA PER IL CARICO DEI SILOS DA BIG-BAGS E SACCHETTI FINO A 15T/h A 20 MT DI ALTEZZA

ON REQUEST AISI 316

SOBRE PEDIDO CONSTRUCCIÓN EN AISI 316

SU RICHIESTA AISI 316

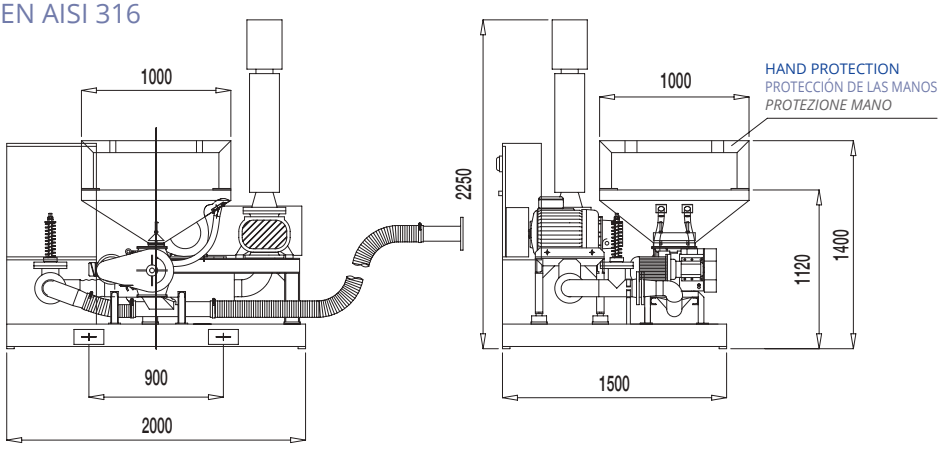

SILOS LOADING SYSTEM COMPLETE WITH SOUNDPROOF CABIN AND BIG-BAG FRAME

GRUPO PARA LA CARGA DE LOS SILOS COMPLETO CON CABINA INSONORIZANTE Y ESTRUCTURA PARA BIG-BAG

COMPRESSORE PALLETTIZZATO COMPLETO DI CABINA ACUSTICA E TELAIO REGGI BIG-BAG

SOUNDPROOF BOX VERSION

ESTRUCTURA VERSIÓN INSONORIZADA

VERSIONE INSONORIZZATA

CONTINUOUS WEIGHTED SYSTEM WLS001

SISTEMA DE PESAJE PONDERADO EN CONTINUO WLS001

SISTEMI DI PESATURA PONDERALE IN CONTINUO WLS001

CONTINUOUS WEIGHTED SYSTEM FOR GRANULES, MILLED AND POWDERS COMPLETE WITH ELECTRIC CONTROL PLC PANEL IN STAINLESS STEEL

SISTEMA DE CONTROL PONDERADO EN CONTINUO DE LA PRODUCCIÓN ADECUANDO PARA GRÁNULOS, MOLIDOS Y POLVO, CON PANEL DE CONTROL INTEGRADO EN ACERO INOXIDABLE

SISTEMA DI PESATURA PONDERALE IN CONTINUO PER GRANULI, MACINATI E POLVERI IN ACCIAIO INOSSIDABILE, COMPLETO DI QUADRO DI CONTROLLO PLC

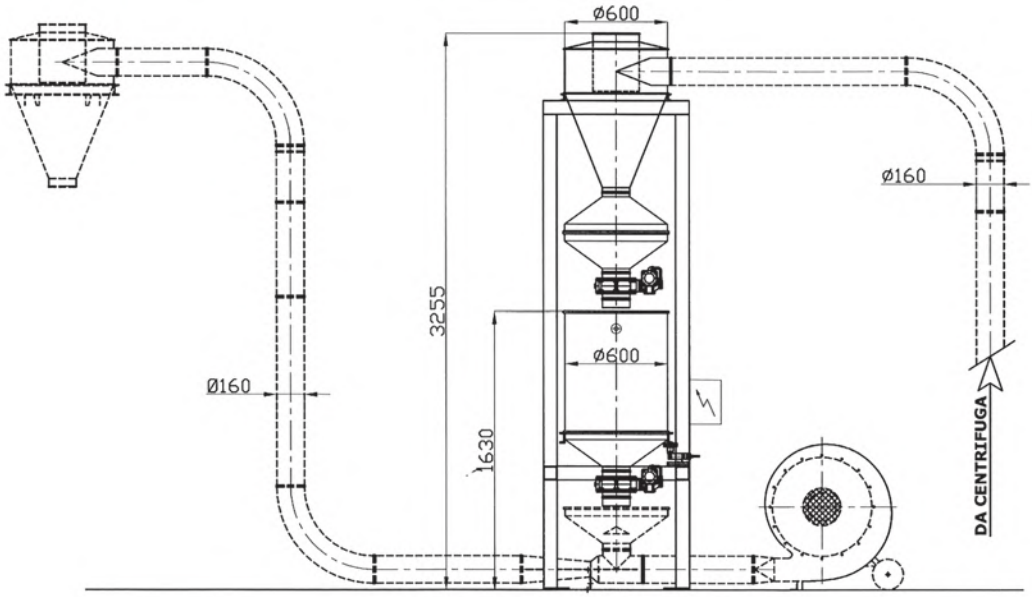

SISTEMA DI TRASPORTO IN BASSA PRESSIONE PER PRODOTTI FINITI DI VARIE DIMENSIONI

CONVEYING SYSTEM WITH LOW PRESSURE FOR VARIOUS SIZES OF FINAL PRODUCTS

SISTEMA DE LOS TRANSPORTES NEUMATICOS EN BAJA PRESION PARA LOS PRODUCTOS TERMINADOS, CON DIFERENTES DIMENSIONES

ESEMPIO CAPSULE CAFFÈ, SIRINGHE, TAPPI. DISPONIBILE IN VARIE CAPACITÀ DI PORTATA E DIFFERENTI DISTANZE

EXAMPLE COFFEE, SYRINGES, CAPS. AVAILABLE WITH DIFFERENT THROUGHPUTS AND DISTANCES

EJEMPLO CÁPSULAS DE CAFÉ, JERINGAS, TAPAS. DISPONIBLES PARA PRODUCCIONES Y CON LONGITUDES DIVERSAS

BUFFER SILOS FOR EXTRA LIGHT PLASTIC

SILOS PULMONES PARA PLÁSTICOS EXTRALIGEROS

SILOS POLMONE PER PLASTICA EXTRALEGGERA

SILO WITH EXTRACTOR FOR
PLASTIC FILM AND LIGHT MILLED PLASTICS

SILO CON EXTRACTOR PARA
MATERIALES LIGEROS Y FILMS

SILO CON ESTRATTORE
PER MACINATI LEGGERI E FILM

CONICAL SILOS FOR PLASTIC LEAF

SILOS CÓNICOS PARA ESCAMAS DE PLÁSTICO

SILOS CONICI PER FOGLIA PLASTICA

MEASURES ON REQUEST - MEDIDAS SOBRE PEDIDO - MISURE SU RICHIESTA

SI-LO-TEX - HIGH CAPACITY POLIESTERE HT

SI-LO-TEX EN POLIESTERE HT CON ALTA CAPACIDAD

SI-LO-TEX - IN POLIESTERE HT AD ALTA CAPACITA'

- Widely employed for storing raw materials, both powders and granules,in several fields such as chemical and pharmaceutical industry, plastics & rubber, food, confectionary industry and bakeries.
- Suitable for indoor installations, sheltered from weather.
- Equipped with supporting frame made of either zinc plated carbon or stainless steel or painted steel modular sections, reinforced structures.
- Equipped with anti-dust, breathable fabric (to avoid condensation)
- Equipped with a filtering top designed to expel and filter the air while the product is being loaded into the silo.
- Custom-made, either square or rectangular shaped. Capacity from 1 m3 up to 80 m3 in order to meet all storage requirements of each customer.
- Equipped with bin activator (directly coupled to the silo) for powders or hardly flowing products
- Bag completely washable by any industrial laundry.
- Can be designed according to the room available in the building.
- Easy to install (see installation instructions).
- Flexibility avoids the formation of lumps of material.
- Extremely low transport costs.
- Air-permeable: 200 l / dm ² / min a 200 Pa ISO 9237.
- Suitable to store food stuff; bag fabric totally made of polyester thread, in conformity with ministerial order 21.03.73 (regarding health and hygiene requirements ralating to the use of packages and containers for food stuff), amended by the ministerial order D.M. 13.09.75 and all subsequent amendments.

- Son ampliamente utilizados para el almacenamiento de las materias primas en polvo ó grano en diferentes sectores como la industria química y farmacéutica , materias plásticas y goma, productos alimentarios, industria de dulces y pastelería.
- Es apto para la instalaciones en el interior de las naves y deben de estar al amparo de los agentes atmosféricos.
- Tienen una estructura de soporte en perfiles modulares en acero al carbono galvanizado, en acero inox. ó pintado, estructuras reforzadas.
- Están equipados de un tejido transpirable (para evitar la condensación) y el polvo.
- Tienen la ventaja de la tapa para la filtración estudiada para filtrar el aire cuando se carga el material al silo.
- Están construidos a medida, pueden ser cuadradas ó rectangulares. La capacidad varia de 1 m3 hasta 80 m3 con el fin de satisfacer todas la exigencia para el almacenamiento de cada cliente
- Van acompañados en el caso para el almacenamiento del polvo ó de los productos difíciles con un extractor vibrante y con la unión directamente al silo.
- Lavables, el saco de tejido trevira será lavable en cualquier lavandería industrial
- Adaptables para la optimización del espacio disponible
- Fácil de montar, siguiendo el manual para su montaje
- Flexibles, previenen de la formación de las bóvedas de los productos
- Transporte con un bajo coste
- Permeables al aire: 200 l dm2/min. 200 Pa. iso 9237
- Tejido alimentario que está en contacto con el producto fabricado completamente con hilo de poliéster lineal, es conforme al D.M 21.03.73 (disciplina higiénico - sanitaria de los envases y recipientes destinados a entrar en contacto con substancias alimenticias) y con posterioridad modificado por D.M 13.09.75 y todas las siguientes actualizaciones

- Sono ampiamente utilizzati per lo stoccaggio delle materie prime in polvere o in granuli in diversi settori come l'industria chimica e farmaceutica, materie plastiche e gomma, prodotti alimentari, industria dolciaria e pasticcerie.
- Sono adatti per installazioni interne e deve in ogni caso essere al riparo da tutti gli agenti atmosferici.
- Sono dotati di un telaio di supporto in profilati modulari in acciaio al carbonio zincato, oppure acciaio inox o verniciato, strutture rinforzate.
- Sono dotati di un tessuto traspirante (per evitare la condensazione), antipolvere.
- Sono dotati dal grande vantaggio del coperchio filtrante progettato per espellere e filtrare l'aria quando il prodotto viene caricato nel silo.
- Sono costruiti su misura, possono essere quadrati o rettangolari.
  La capacità varia da 1 m3 fino a 80 m3 al fine di soddisfare tutte le esigenze di stoccaggio di ogni cliente.
- Sono corredati nel caso di stoccaggio di polveri o prodotti difficili di un estrattore vibrante, agganciato direttamente al silo.
- Sono lavabili, il saccone in tessuto trevira è completamente lavabile in qualsiasi lavanderia industriale.
- Sono adattabili per l'uso ottimale dello spazio disponibile.
- Sono facili da montare, seguendo il manuale di montaggio.
- Sono flessibili, prevengono la formazione di ponte del prodotto.
- Sono trasportabili a bassissimi costi di trasporto.
- Sono permeabili all'aria : 200 l / dm ² / min a 200 Pa ISO 9237.
- Sono alimentari, il tessuto che viene a contatto con il prodotto è composto totalmente con filo poliestere lineare, è conforme al D.M. 21.03.73 (disciplina igienico - sanitaria degli imballaggi e recipienti destinati a venire a contatto con sostanze alimentari) e successivamente modificato da D.M. 13.09.75 e tutti i successivi aggiornamenti.

In Concormity with Directive ATEX 94/9/CE II3D c p T 135°C X
cumplen la directiva Atex 94/9/ce
Sono Conformi alla direttiva ATEX 94/9/CE II3D c p T 135°C X

In conformity with the Directive 2004/108/CE
cumplen la directiva 2004/108/CE
Sono conformi alla Direttiva 2004/108/CE

BUFFER SILO WITH EXTRACTOR
AND SCREW FOR SCRAPS
This Silo is available also in textile

PULMÓN DE ALMACÉN COMPLETO CON
EXTRACTOR Y SIN-FIN PARA PRODUCTOS
LIGEROS

POLMONE DI STOCCAGGIO COMPLETO
DI ESTRATTORE E COCLEA PER PRODOTTI
LEGGERI

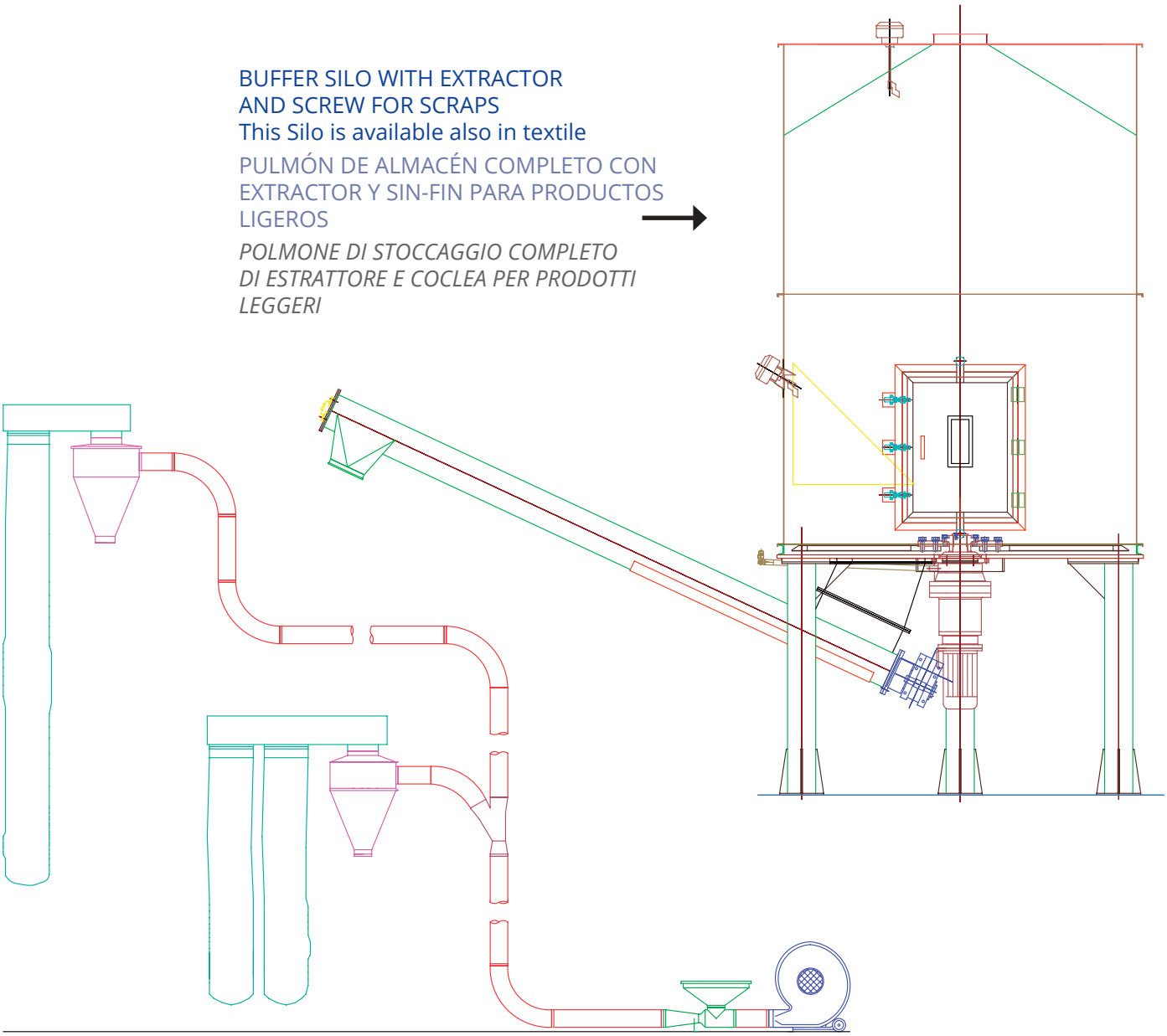

TANKER LOADING SYSTEM FROM BIG-BAGS

SISTEMA DE CARGA DE LOS TANQUES
CON SIN-FIN Y VACIADO A LOS BIG-BAGS

SISTEMA DI CARICO CISTERNA
CON COCLEA DA SVUOTA BIG-BAGS

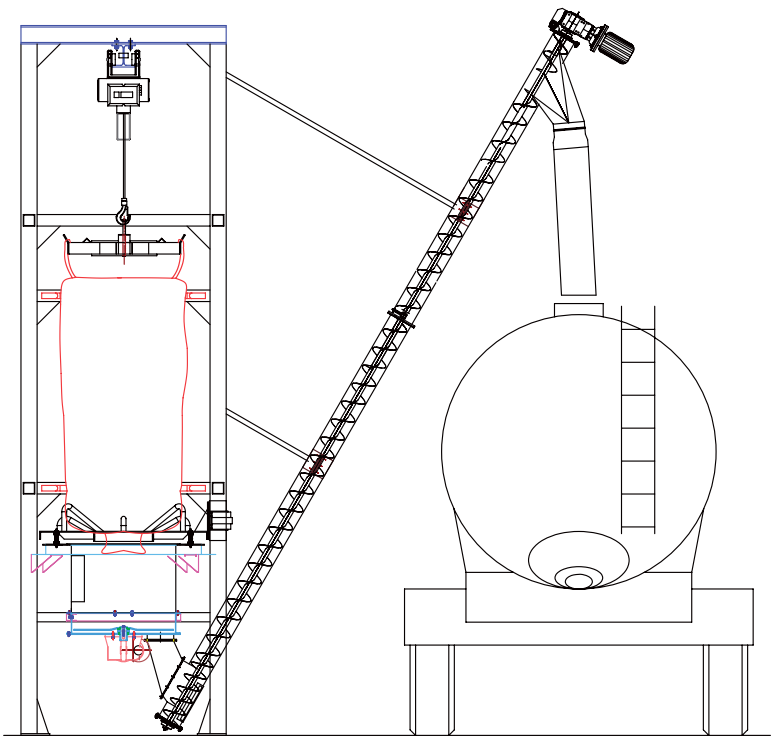

LORANDI®

BULK MATERIALS TECHNOLOGY

COMPONENTS

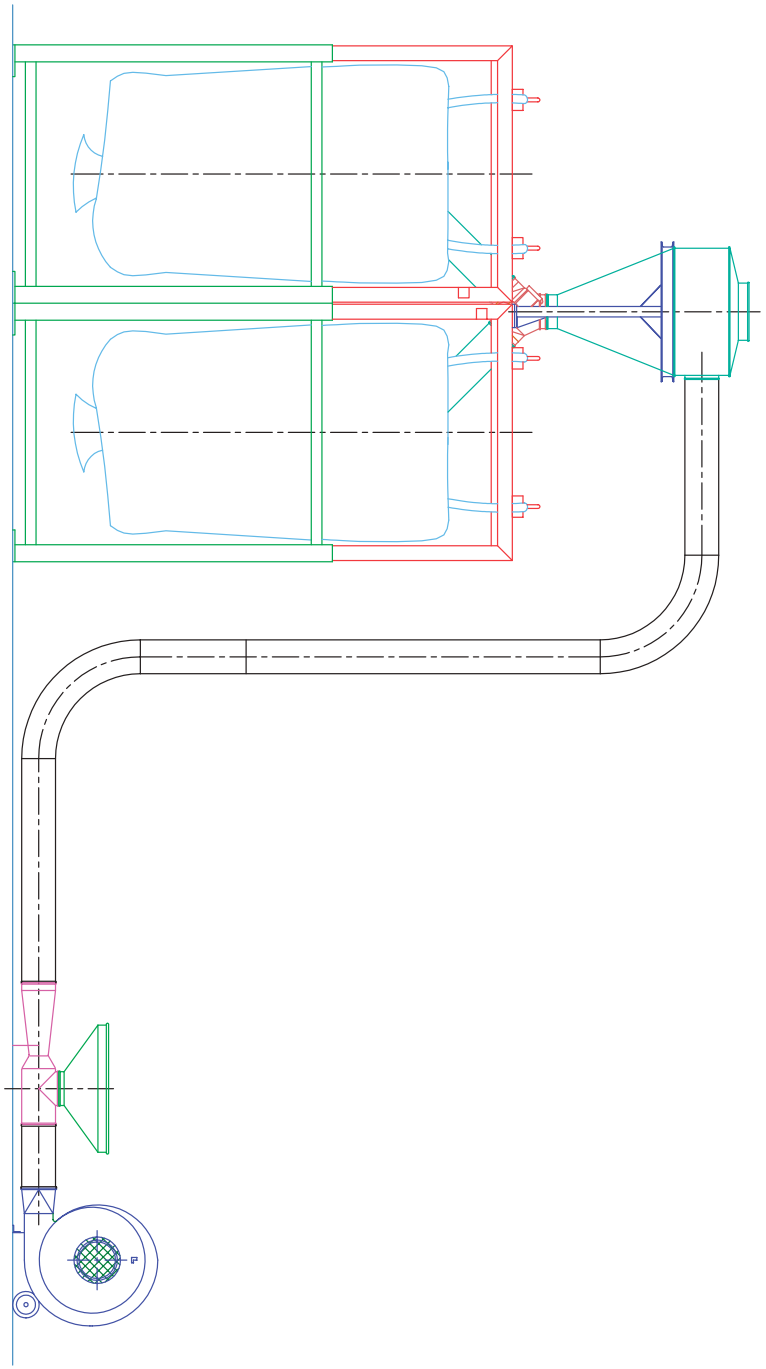

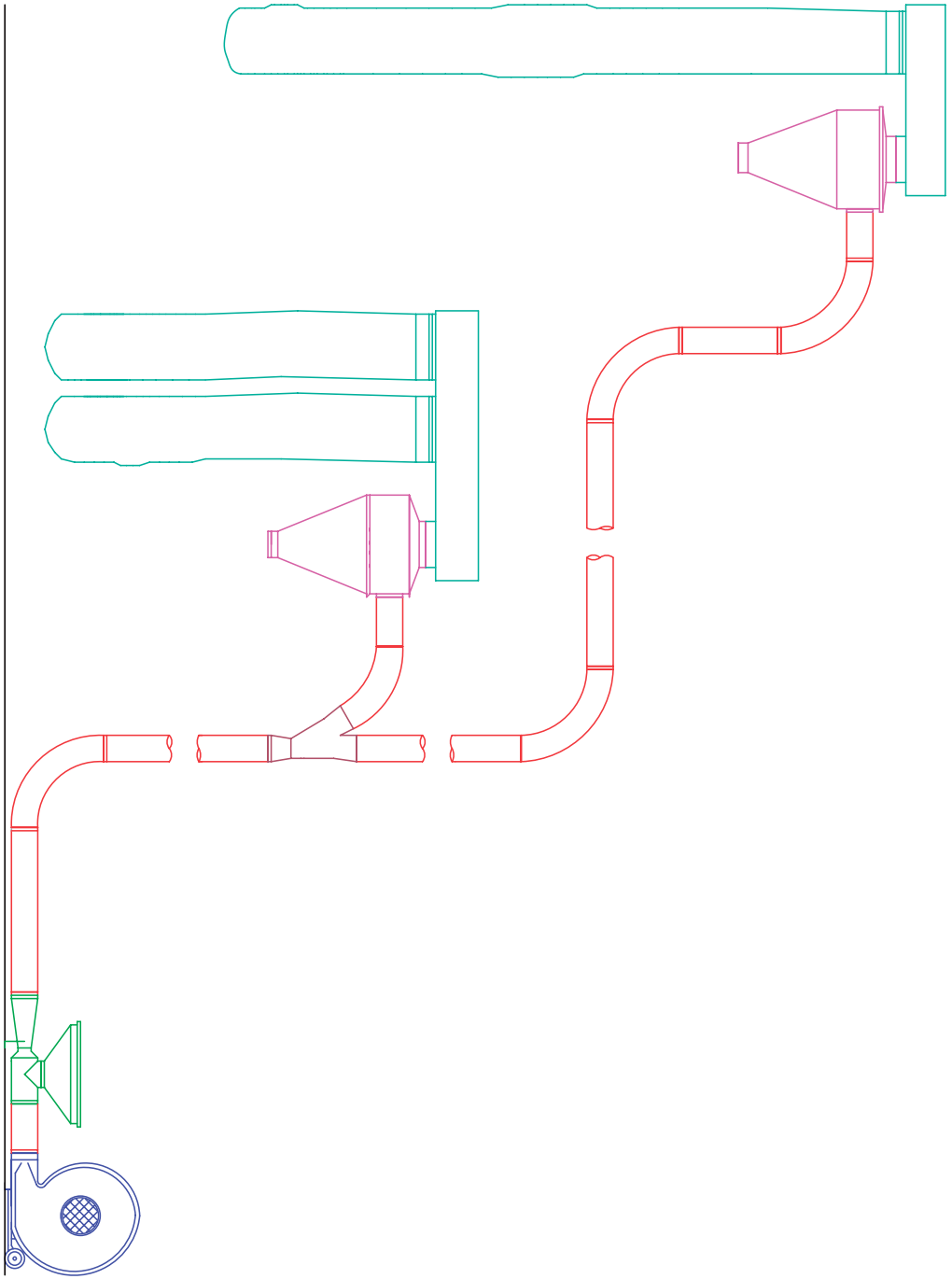

BLOWERS
VENTILADORES
VENTILATORI

Our blowers are suitable for pneumatic conveyance up to 4 ton./H. The blower can be fitted to different types of installations. Thanks to its high air volume it is suitable to convey granular materials with specific weight of 0.2-1 T/m3. Some blowers are available in stainless steel version

Nuestros ventiladores son adecuados para el transporte neumático hasta 4 ton/h.el ventilador pueden insertarse en diferentes tipos de instalaciones, dado su gran volumen de aire sirven para el transporte de los materiales granulados con p.s. de 0.2 a 1 ton./m.c. Algunos ventiladores los tenemos disponibles fabricados en acero inoxidable

I nostri ventilatori sono adatti per i trasporti pneumatici fino a 4 ton./H. Il ventilatore può essere inserito in diversi tipi di impianti, dato il suo elevato volume d'aria è atto al trasporto di materiali granulari con p.s. da 0.2 a 1 ton./m.c. Alcuni ventilatori sono disponibili nelle versioni in acciaio inox

TYPE /TIPO	Mot. Kw.	Vol. Aria m3/h	Press Max mm H20
LPA10*	0,75	1700	160
L20	1,5	1900	250
LPA 20 Inox*	1,5	1900	350
L40	3	2600	350
L55	4	1800	650
LPA 55*	4	2600	650
L75	5,5	3200	650
L100	7,5	1800	950
L150	11	1800	1300

TYPE /TIPO	A	B	C	D	E	Kg.
F28	473	433	72	100 RP	366	10
F40	538	530	85	100 RP	432	15
L10	567	465	150	160 RP	402	21
L20	685	650	125	160 RP	520	45
L40	815	740	105	160 RP	600	70
L55	850	770	120	160 RP	640	70
L75	850	770	120	160 RP	640	80
L100	1110	1150	160	160 RP	590	165
L150	1110	1150	160	160 RP	725	215

* Model LPA 55 reinforced
* Modelo LPA 55 reforzado
** Modello LPA 55 rinforzato*
* PA= flujo cruzado
** PA = Flusso attraversato*

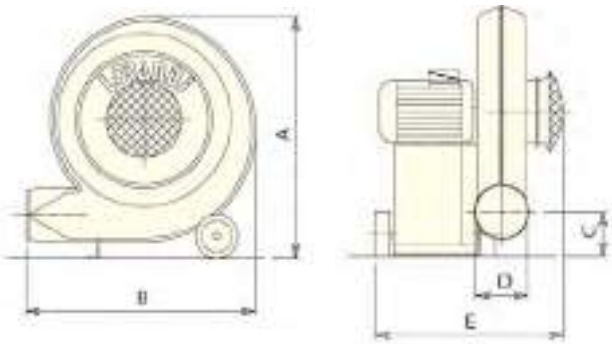

FLOW THROUGH
FLUJO CRUZADO LPA
FLUSSO ATTRAVERSATO LPA

L100-L150 MODEL
MODELO L100-L150
MODELLO L100-L150

SILENCERS
SILENCIADOR
SILENZIATORE ASPIRAZIONE

HEXAGONAL SILENCERS
SILENCIADOR ASPIRACIÓN HEXAGONAL
SILENZIATORE ASPIRAZIONE ESAGONALE

REGULATION BAFFLE
IRIS DE REGULACIÓN
IRIDE DI REGOLAZIONE

On request 60 Hz version
versión 60 HZ previa solicitud
Su richiesta versione 60 Hz

In this catalogue the dimensions are in Millimeter
Las dimensiones de este catálogo están expresadas en milímetros
In questo catalogo le dimensioni sono espresse in Millimetri

SOUND-PROOF CABIN
CABINA ACÚSTICA
CABINA ACUSTICA

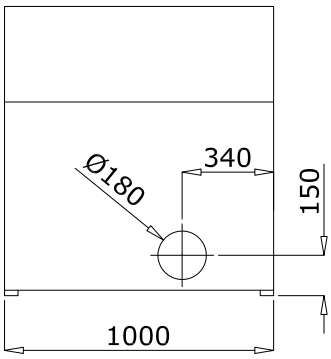

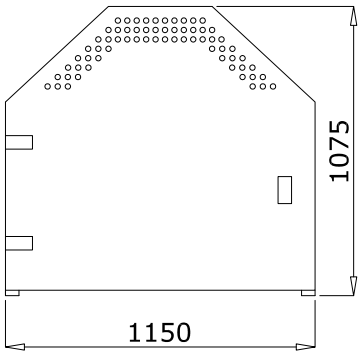

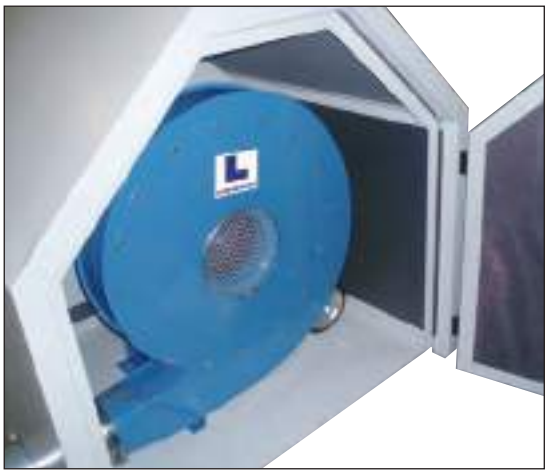

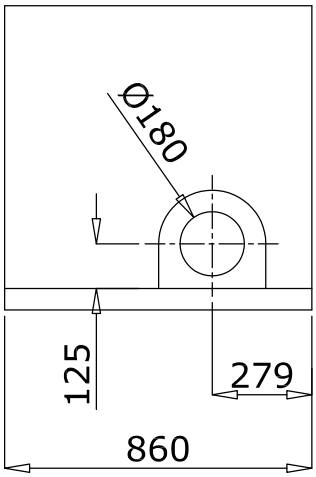

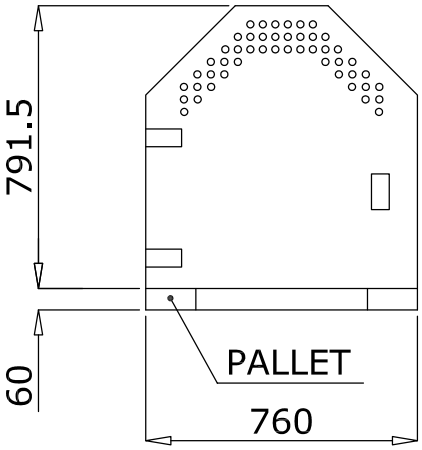

"ARGO" SYSTEM
SISTEMA "ARGO"
SISTEMA "ARGO"

CONVEYING SYSTEM "ARGO" TO TRANSFER
FROM 4 UP TO 10 TON. PER HOUR

SISTEMA "ARGO" PARA TRANSFERIR DE 4 A 10 TON. POR HORA

SISTEMA "ARGO" PER TRASFERIRE DA 4 a 10 TON. PER ORA

INJECTORS AND ROTARY VALVES
INYECTORES Y VÁLVULAS ROTATIVAS
INIETTORI E VALVOLE STELLARI

INJECTORS IN Ø 100/160/210
The injectors are suitable for our L 20-40-55 blowers and the complete D 160 LH® piping system

INYECTORES CON Ø 100/160/210
Los inyectores son idóneos para los ventiladores L20-40-55 y para las tuberías D160 unión RÁPIDA

INIETTORI - Ø 100/160/210
Gli iniettori sono idonei per i ventilatori L 20-40-55 e per tutto il sistema di tubazioni D160 LH®

INJECTORS FOR RISERS Ø 100 / Ø 160
INYECTORES PARA LAS MAZAROTAS Ø100/Ø160
INIETTORI PER MATEROZZE Ø 100 / Ø 160

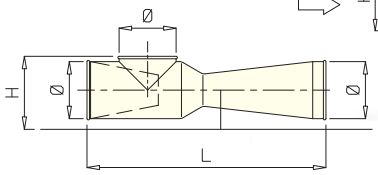

Ø 100 RP L=525 H=160/185
Ø 160 RP L=710 H=215/270
Ø 210 RP L=895 H=285

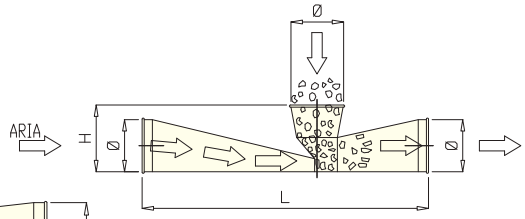

Ø 100 RP L=560 H=110
Ø 160 RP L=880 H=225

ROTARY VALVES "STL" MODEL
Made in cast iron or in stainless steel

VÁLVULAS ROTATIVAS MODELO "STL"
Fabricadas en hierro fundido ó acero inox

VALVOLE STELLARI MODELLO "STL"
Costruita in ghisa o acciaio inox

VERSION /VERSIONE	180	230	270	300
KW	0,37	0,55	0,75	1,1
A	327	327	362	362
B	285	300	364	381
C	272/322	305/355	320/370	341/391
H	395/445	460/510	490/540	532/582

The dimensions in mm are indicative but not binding.
Dimensiones en mm. son indicativas pero no vinculantes
Dimensioni in mm, indicative e non impegnative.

ROTARY VALVES IN STAMPED PLATE "CAR" MODEL
VÁLVULAS ROTATIVAS DE CHAPA ESTAMPADA MODELO "CAR"
VALVOLE STELLARI IN LAMIERA STAMPATA MODELLO "CAR"

VERSION /VERSIONE	CAR 20
A	383 MAX
B	367 MAX
C	278/299
H	446/467

The dimensions in mm are indicative but not binding.
Dimensiones en mm. son indicativas pero no vinculantes
Dimensioni in mm, indicative e non impegnative.

LH® PIPING SYSTEM WITH ACCESSORIES
SISTEMA DE TUBERÍA UNIÓN RÁPIDA LH®
SISTEMA DI TUBAZIONI LH®

AVAILABLE: PAINTED / GALVANIZED / STAINLESS STEEL / SOUNDPROOF COVERING / **CERAMIC TREATMENT**
DISPONIBLE: PINTADA/CHAPA GALVANIZADA/ACERO INOX. / INSONORIZADA / **TRATAMIENTO CERÁMICA ANTIDESGASTE**
*DISPONIBILE: VERNICIATO / ACCIAIO ZINCATO / ACCIAIO INOX / INSONORIZZATO / **TRATTAMENTO CERAMICO ANTIUSURA***

PIPES Ø 100 - 160 - 200 - 210 - 270
TUBOS Ø 100-160-200-210-270
TUBI Ø 100 - *160 - 200 - 210 - 270*

Our LH® piping system can be used for pneumatic conveyance. It is extremely versatile thanks to its wide range of accessories, which allows to perform excellent installations that could be always modified by using our special LH® clamps. Our production is complete with Ø 100, Ø 160, Ø 200, Ø 210, Ø 270. The equipment is made of galvanized steel or Aisi 304 Steel, with the possibility to have soundproof covering to reduce noise or ceramic treatment wearproof.

Para el transporte neumático se puede utilizar nuestro sistema de tubería LORANDI UNIÓN RÁPIDA. Esto ofrece una grandísima versatilidad gracias a su amplia gama de accesorios, que permiten realizar excelente instalaciones. Todas nuestras instalaciones se puede siempre modificar gracias a las abrazaderas unión Rápida. Nuestra producción es completada con los Ø100-Ø160-Ø200-Ø210-Ø270. Todo el material está construido en chapa galvanizada ó en Aisi 304, con la posibilidad de su tratamiento acústico del ruido ó con el revestimiento cerámico antidesgaste.

Per il trasporto pneumatico può essere adottato il ns. sistema di tubazioni LORANDI LH®. Questo offre una grandissima versatilità grazie alla vasta gamma di accessori, che consentono di eseguire ottimi impianti. Qualsiasi nostro impianto può essere sempre completamente modificabile grazie agli speciali morsetti rapidi LH®. La nostra produzione è completata dai sistemi Ø 100 - Ø 160 - Ø 200 - Ø 210 - Ø 270. Tutto il materiale è costruito in lamiera zincata o in Aisi 304, con la possibilità di rivestimenti insonorizzati per il rumore o rivestimenti ceramizzati per l'usura.

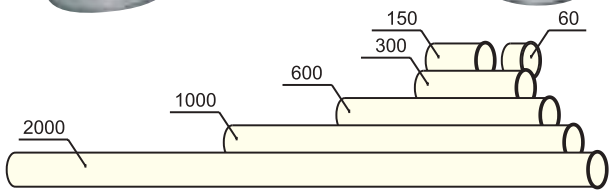

INITIALS FOR PIPE - GALVANIZED - BLACK
Ø 100 - 160 - 200 - 210 - 270
INICIALES PARA EL TUBO
Ø 100 - 160 - 200 - 210 - 270
INIZIALI TUBO - ZINCATI - NERI
Ø 100 - 160 - 200 - 210 - 270

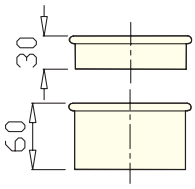

SOUND-PROOF PIPES AND BENDS
CURVAS Y TUBOS CON SU TRATAMIENTO ACÚSTICO Y CON UNIÓN RÁPIDA Vaina de goma, lámina en pvc, lámina de plomo, aislante con espuma de polietileno, tubo
CURVE E TUBI INSONORIZZATI CON ATTACCO LH®

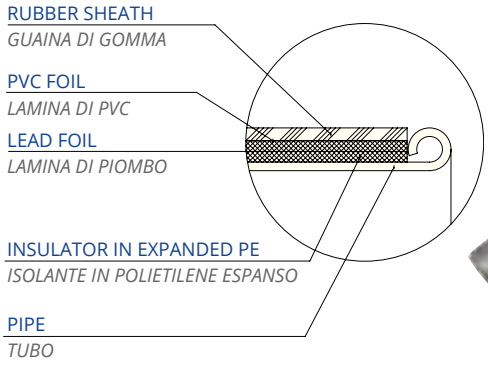

TELESCOPIC PIPES Ø 100 - 160 - 210 - 270
TUBOS TELESCÓPICOS Ø 100-160-200-210-270
TUBO TELESCOPICO Ø 100 - 160 - 210 - 270

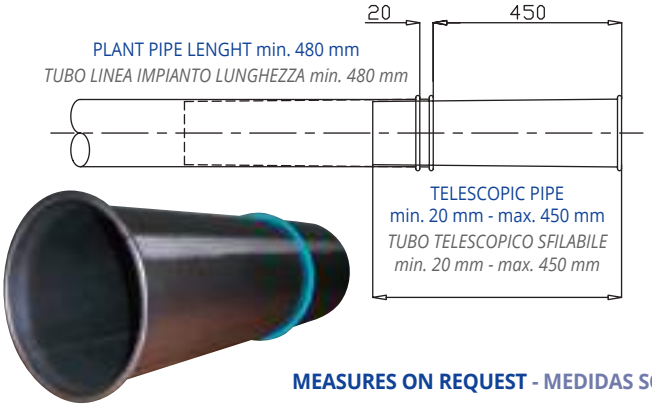

METAL FLEX PIPES
TUBO METÁLICO FLEXIBLE
TUBO METALLICO FLEX

Air use only
sólo para el aire
Solo per aria

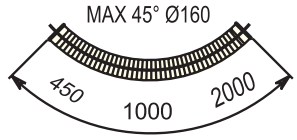

MEASURES ON REQUEST - MEDIDAS SOBRE PEDIDO - *MISURE SU RICHIESTA*

LH® PIPING SYSTEM WITH ACCESSORIES
SISTEMA DE TUBERÍA UNIÓN RÁPIDA LH®
SISTEMA DI TUBAZIONI LH®

AVAILABLE: PAINTED / GALVANIZED / STAINLESS STEEL / SOUNDPROOF COVERING / **CERAMIC TREATMENT**
DISPONIBLE: PINTADA/CHAPA GALVANIZADA/ACERO INOX. / INSONORIZADA / **TRATAMIENTO CERÁMICA ANTIDESGASTE**
*DISPONIBILE: VERNICIATO / ACCIAIO ZINCATO / ACCIAIO INOX / INSONORIZZATO / **TRATTAMENTO CERAMICO ANTIUSURA***

BENDS
CURVAS
CURVE

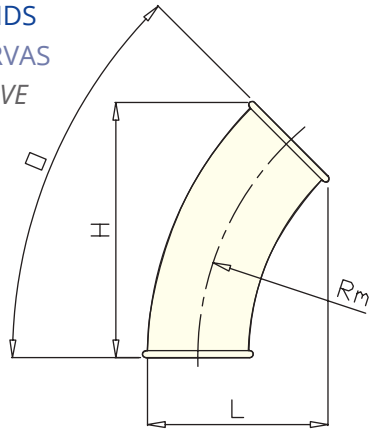

GALVANIZED BENDS Ø 100			
CURVAS DE CHAPA GALVANIZADA Ø 100			
CURVE ZINCATE Ø 100			
°	H	L	RM
15	95	110	300
30	175	140	300
45	250	180	300
60	305	230	300
90	350	350	300

GALVANIZED BENDS Ø 160			
CURVAS DE CHAPA GALVANIZADA Ø 160			
CURVE ZINCATE Ø 160			
°	H	L	RM
15	145	175	480
30	280	210	480
45	400	280	480
60	485	360	480
90	560	560	480
90	310	310	150

GALVANIZED BENDS Ø 210			
CURVAS DE CHAPA GALVANIZADA Ø 210			
CURVE ZINCATE Ø 210			
°	H	L	RM
15	190	230	605
30	360	285	605
45	510	360	605
60	625	470	605
90	720	720	605
90	375	375	200

GALVANIZED BENDS Ø 270			
CURVAS DE CHAPA GALVANIZADA Ø 270			
CURVE ZINCATE Ø 270			
°	H	L	RM
15	190	230	615
30	360	285	615
45	510	360	615
60	625	470	615
90	720	720	615
90	530	530	280

STAINLESS STEEL BENDS Ø 100			
CURVAS INOX Ø 100			
CURVE INOX Ø 100			
°	H	L	RM
15	260	130	500
30	390	190	500
45	495	275	500
60	570	380	500
90	610	610	500
90	910	910	800
90	1110	1110	1000

STAINLESS STEEL BENDS Ø 160			
CURVAS INOX Ø 160			
CURVE INOX Ø 160			
°	H	L	RM
15	170	180	580
30	330	225	580
45	465	310	580
60	575	410	580
90	660	660	580

STAINLESS STEEL BENDS Ø 210			
CURVAS INOX Ø 210			
CURVE INOX Ø 210			
°	H	L	RM
15	190	230	605
30	360	285	605
45	510	360	605
60	625	470	605
90	720	720	605

SPESSORE PARETI TUBAZIONI
0,8
1,2
2

QUOTE INDICATIVE ± 0,5 mm

CLAMPS GALVANIZED OR STAINLESS STEEL Ø 100 - 160 - 200 - 210 - 270
ABRAZADERAS GALVANIZADAS Ó EN ACERO INOXIDABLE
ANELLI LH® ZINCATI - AISI 304 Ø 100 - 160 - 200 - 210 - 270

WITH BOLT
CON TORNILLO
CON BULLONE

AVAILABLE IN PAINTED VERSION
DISPONIBLE EN VERSIÓN PINTADA
DISPONIBILI VERSIONI VERNICIATE

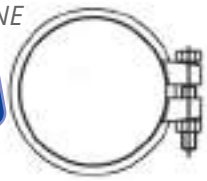

WITH LEVER
RÁPIDAS
CON LEVA

MEASURES ON REQUEST - MEDIDAS SOBRE PEDIDO - *MISURE SU RICHIESTA*

LH® PIPING SYSTEM WITH ACCESSORIES
SISTEMA DE TUBERÍA UNIÓN RÁPIDA LH®
SISTEMA DI TUBAZIONI LH®

AVAILABLE: PAINTED / GALVANIZED / STAINLESS STEEL / SOUNDPROOF COVERING / CERAMIC TREATMENT / MANGANESE STEEL
DISPONIBLE: PINTADA/CHAPA GALVANIZADA/ACERO INOX./ INSONORIZADA/ TRATAMIENTO CERÁMICA ANTIDESGASTE
DISPONIBILE: VERNICIATO / ACCIAIO ZINCATO / ACCIAIO INOX / INSONORIZZATO / TRATTAMENTO CERAMICO ANTIUSURA / MANGANESE

CYCLONES
CICLONES
CICLONI

MODEL MODELLO	"A"	"B"	"C"	"G"	"R"	"F"
A	750	625	1350	870	955	1350
B	220	265	265	265	265	450
C	400	220	950	495	550	720
ØD	450	600	600	600	600	800
ØE	160RP	270RP	270RP	270RP	270RP	270RP
ØF	100RP	160RP	160RP	210RP	160RP	210RP
ØG	100RP	160RP	160RP	160RP	160RP	210RP
H	560	400	1130	670	730	1090
L	47°	90°	26°	42°	43°	45°

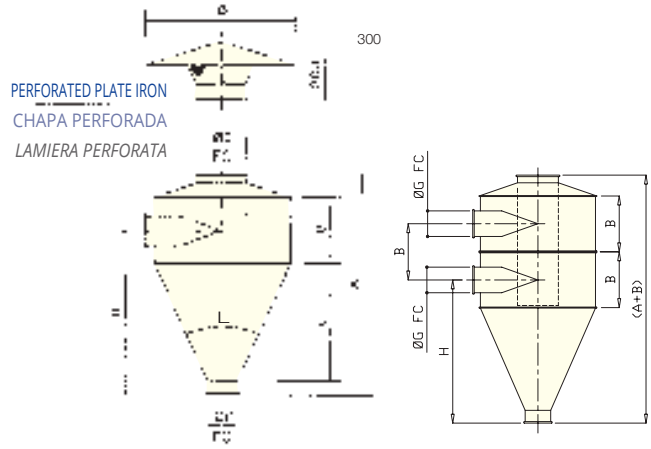

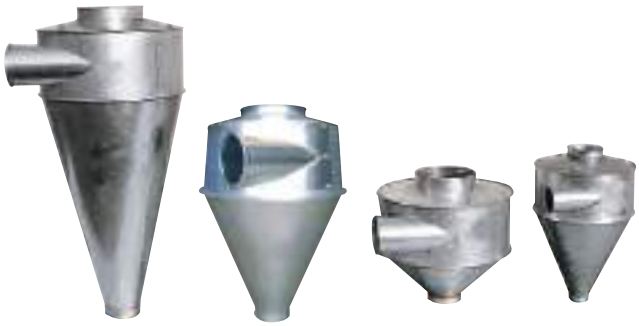

HELICAL SUPERSEPARATING CYCLONES FROM Ø 350 TO Ø 1800
IPERCICLONES HELICOIDALES PARA LOS SEPARADORES CON Ø350 A Ø1800
IPERCICLONI ELICOIDALI SEPARATORI DA Ø 350 A Ø 1800

VERSION	35	40	50	60	70	80
Ø A	350	400	500	600	700	800
D	1120	1400	1600	1800	2000	2350
E	250	250	300	350	400	450
H	940	1220	1400	1590	1780	2100
Ø a	160	200	250	300	350	400
Ø b	120	120	150	180	200	220
C x C1	Ø100	160x100	200x125	220x150	240x175	300x200
VERSION	90	100	120	140	160	180
Ø A	900	1000	1200	1400	1600	1800
D	2600	2900	3500	3800	4100	4500
E	500	550	650	750	850	950
H	2335	2625	3200	3485	-	4100
Ø a	450	500	600	700	800	900
Ø b	250	300	350	400	450	500
C x C1	330x225	350x250	400x300	430x350	500x400	600x450

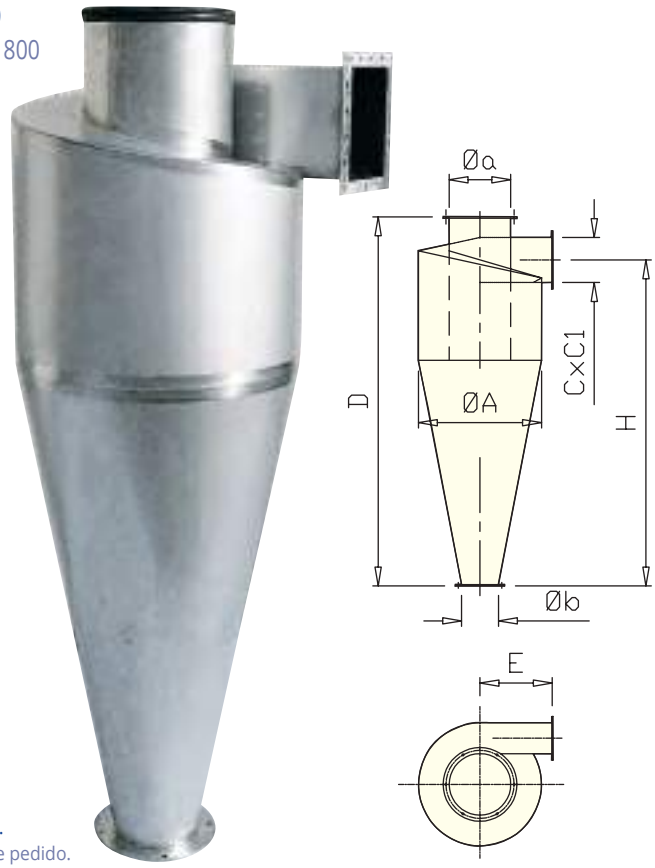

Dimensions in mm are indicative and not binding. Flanges dimensions on request.
Dimensiones en mm. son indicativas pero no vinculantes. Diámetros con pletinas sobre pedido.
Dimensioni in mm, indicative e non impegnative. Dimensioni flangiature a richiesta.

LH® PIPING SYSTEM WITH ACCESSORIES
SISTEMA DE TUBERÍA UNIÓN RÁPIDA LH®
SISTEMA DI TUBAZIONI LH®

AVAILABLE: PAINTED / GALVANIZED / STAINLESS STEEL / SOUNDPROOF COVERING / CERAMIC TREATMENT / MANGANESE STEEL
DISPONIBLE: PINTADA/CHAPA GALVANIZADA/ACERO INOX./ INSONORIZADA/ TRATAMIENTO CERÁMICA ANTIDESGASTE
DISPONIBILE: VERNICIATO / ACCIAIO ZINCATO / ACCIAIO INOX / INSONORIZZATO / TRATTAMENTO CERAMICO ANTIUSURA / MANGANESE

COLLECTORS FOR CYCLONES WITH SLEEVE
COLECTORES PARA LOS CICLONES CON MANGAS
COLLETTORI PER CICLONI CON MANICHE

TWO WAY DIVERTER 30° WITH LH® ATTACK
DESVIADORES DE 30° CON UNIÓN RÁPIDA
DEVIATORI 30° A TENUTA CON ATTACCO LH®

Ø	H	L
100	345	235
160	530	355
210	780	495
270	985	590

TWO WAY DIVERTER 90° WITH LH® ATTACK
DESVIADORES DE 90° CON UNIÓN RÁPIDA
DEVIATORI 90° A *TENUTA CON ATTACCO LH®*

Ø	H	L
100RP	220	275
160RP	270	330
210RP	320	440

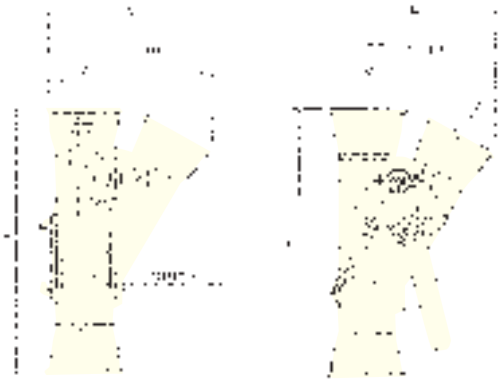

BRANCHES FOR VENTILATION AND PNEUMATIC CONVEYING Ø 100 - 160 - 200 - 210 - 270
RAMIFICACIONES DE VENTILACIÓN PARA LOS TRANSPORTES NEUMÁTICOS Ø 100-160-200-210-270
DIRAMAZIONE PER VENTILAZIONE E TRASPORTI PNEUMATICI Ø 100 - 160 - 200 - 210 - 270

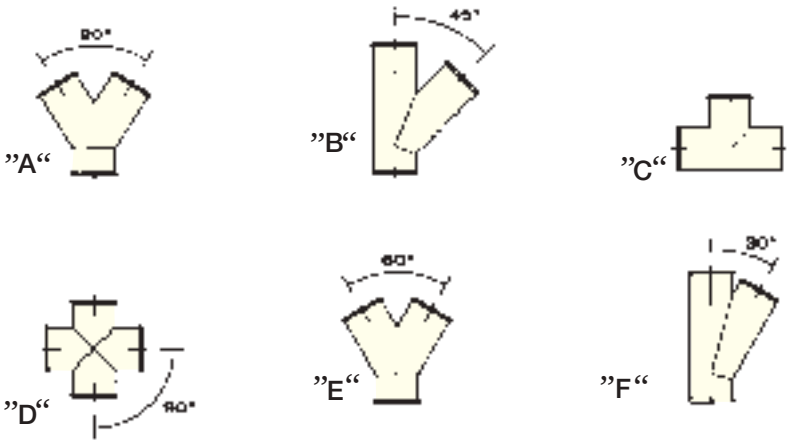

LH® PIPING SYSTEM WITH ACCESSORIES
SISTEMA DE TUBERÍA UNIÓN RÁPIDA LH®
SISTEMA DI TUBAZIONI LH®

AVAILABLE: PAINTED / GALVANIZED / STAINLESS STEEL / SOUNDPROOF COVERING / CERAMIC TREATMENT / MANGANESE STEEL
DISPONIBLE: PINTADA/CHAPA GALVANIZADA/ACERO INOX./ INSONORIZADA/ TRATAMIENTO CERÁMICA ANTIDESGASTE
DISPONIBILE: VERNICIATO / ACCIAIO ZINCATO / ACCIAIO INOX / INSONORIZZATO / TRATTAMENTO CERAMICO ANTIUSURA / MANGANESE

EXTENSION FOR HOPPERS
EXTENSIONES PARA LAS TOLVAS
ESTENSIONI PER TRAMOGGE

ØA	H
400	250
620	380
400	250
620	380

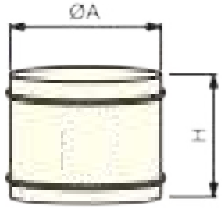

HOPPERS
TOLVAS
TRAMOGGE

ØA	ØB	H
400	100RP	218
400	160RP	215
620	160RP	235
620	210RP	245

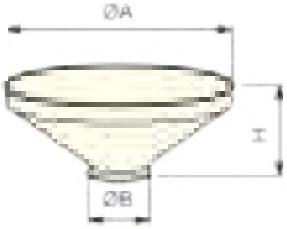

REDUCTIONS
REDUCCIONES
RIDUZIONI

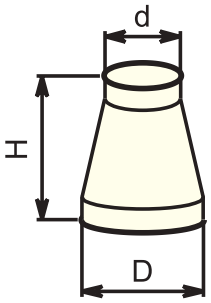

D	d	H
160	100	114
210	160	105
270	160	120
270	210	116

BUTTERFLY VALVES
VÁLVULAS DE MARIPOSA MANUALES
VALVOLE A FARFALLA MANUALI

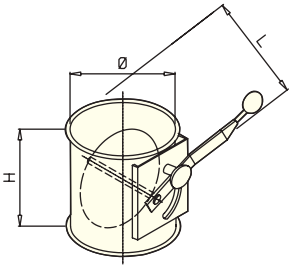

Ø	H	L
100	120	190
160	160	230
210	205	280
270	275	340

PIPE FIXING FOOT AND COLLAR
ABRAZADERAS PARA EL ANCLAJE DE LOS TUBOS DE PIE Y CUELLO
PIEDINI REGOLAZIONE DI FISSAGGIO E COLLARI PER TUBAZIONI

Ø	H	L
100	100/135	200
160	120/165	262
210	160/210	262
270	190/240	350

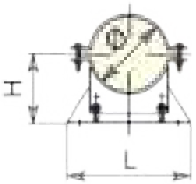

MANUAL SHUTTERS
CIERRES DE REGULACIÓN "GUILLOTINA" MANUALES
PERSIANE MANUALI

Ø	H	L
100RP	85	250
160RP	100	350
210RP	125	460
270RP	150	600

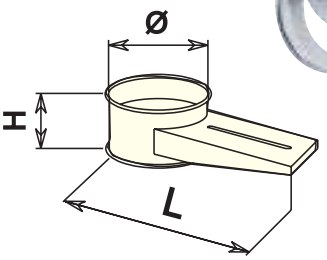

COMPONENTS FOR PLANTS
COMPONENTES PARA LAS INSTALACIONES
COMPONENTI PER IMPIANTISTICA

AVAILABLE: PAINTED / GALVANIZED / STAINLESS STEEL / SOUNDPROOF COVERING / CERAMIC TREATMENT
DISPONIBLE : PINTADA/CHAPA GALVANIZADA/ACERO INOX./ INSONORIZADA/ TRATAMIENTO CERÁMICA ANTIDESGASTE

ALUMINIUM BUTTERFLY VALVES MANUAL - PNEUMATIC ALUMINIUM
VÁLVULAS MARIPOSA NEUMÁTICAS Y MANUALES "EN ALUMINIO"
VALVOLE A FARFALLA PNEUMATICHE E MANUALI IN ALLUMINIO

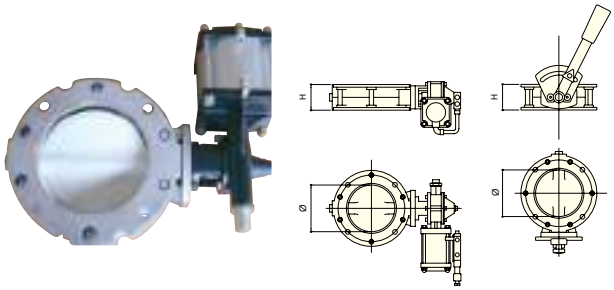

Ø	H
100	77
150	77
200	77
250	77
300	77

BLADE VALVES
VÁLVULAS GUILLOTINA
VALVOLE A GHIGLIOTTINA

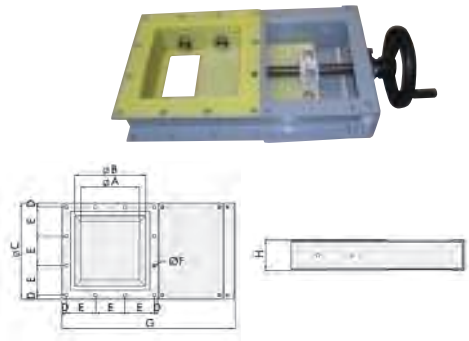

TIPE/*TIPO*	A	B	C	D	E	N°E	Ø F	Bolts/*Bulloni*	G	H	Kg
SLY 150	120	175	261	15,5	115,0	2	12,5	M10	455	113	14
SLY 200	170	225	311	15,5	93,3	3	12,5	M10	555	113	18
SLY 250	220	275	361	15,5	110,0	3	12,5	M10	650	113	22
SLY 300	270	325	431	23,0	128,3	3	12,5	M10	765	113	30
SLY 350	320	375	481	18,0	89,0	5	12,5	M10	900	125	40
SLY 400	370	425	531	15,5	100,0	5	12,5	M10	1.000	125	46

CONNECTION COUPLINGS IN GALVANIZED STEEL FOR PIPES
ENGANCHE DE CONEXIÓN EN ACERO GALVANIZADO Y ACERO INOX POR TUBO
RACCORDI DI GIUNZIONE ZINCATI E IN INOX PER TUBO LISCIO

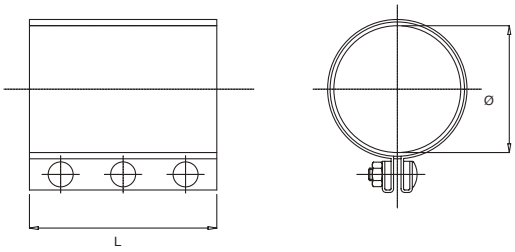

Ø	L	Material/Materiale
60/ 60.3	150	INOX / STAINLESS STEEL
76.1	150 - 200	INOX - ZINCATO / STAINLESS STEEL / GALVANIZED
88.9	150 - 200	INOX - ZINCATO / STAINLESS STEEL / GALVANIZED
101.6	150 - 200	INOX - ZINCATO / STAINLESS STEEL / GALVANIZED
114.3	150 - 200	INOX - ZINCATO / STAINLESS STEEL / GALVANIZED
129	150	INOX - ZINCATO / STAINLESS STEEL / GALVANIZED

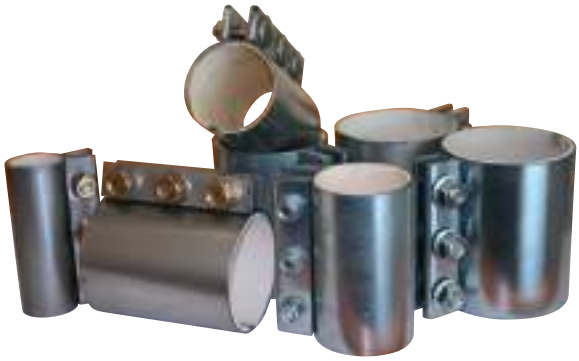

LORANDI®

BULK MATERIALS TECHNOLOGY

Phone +39 0302681531 - E-mail: info@lorandisilos.it
www.lorandisilos.it

Via Verziano, 43
25131 BRESCIA - ITALIA

Via del Mella, 33
25131 BRESCIA - ITALIA

LORANDI
NORTH AMERICA

2137 Flintstone Drive
Tucker, GA 30084 - Usa
Phone + 1 678-292-6144
e-mail: adgs@lorandi-na.com
www.lorandi-na.com

LORANDI
INDIA

46-B, KRK Road
Ramanathapuram
Coimbatore - 641 045. India
Tel: +91 422 - 231 5640/41
e-mail: info@lorandisilos.in
www.lorandisilos.in

Edizione 05/2018